TOMTOM

VIO

WWW.TOMTOM.COM/VIO

0001012_Forza_Booklet.indd 1 22/07/16 17:

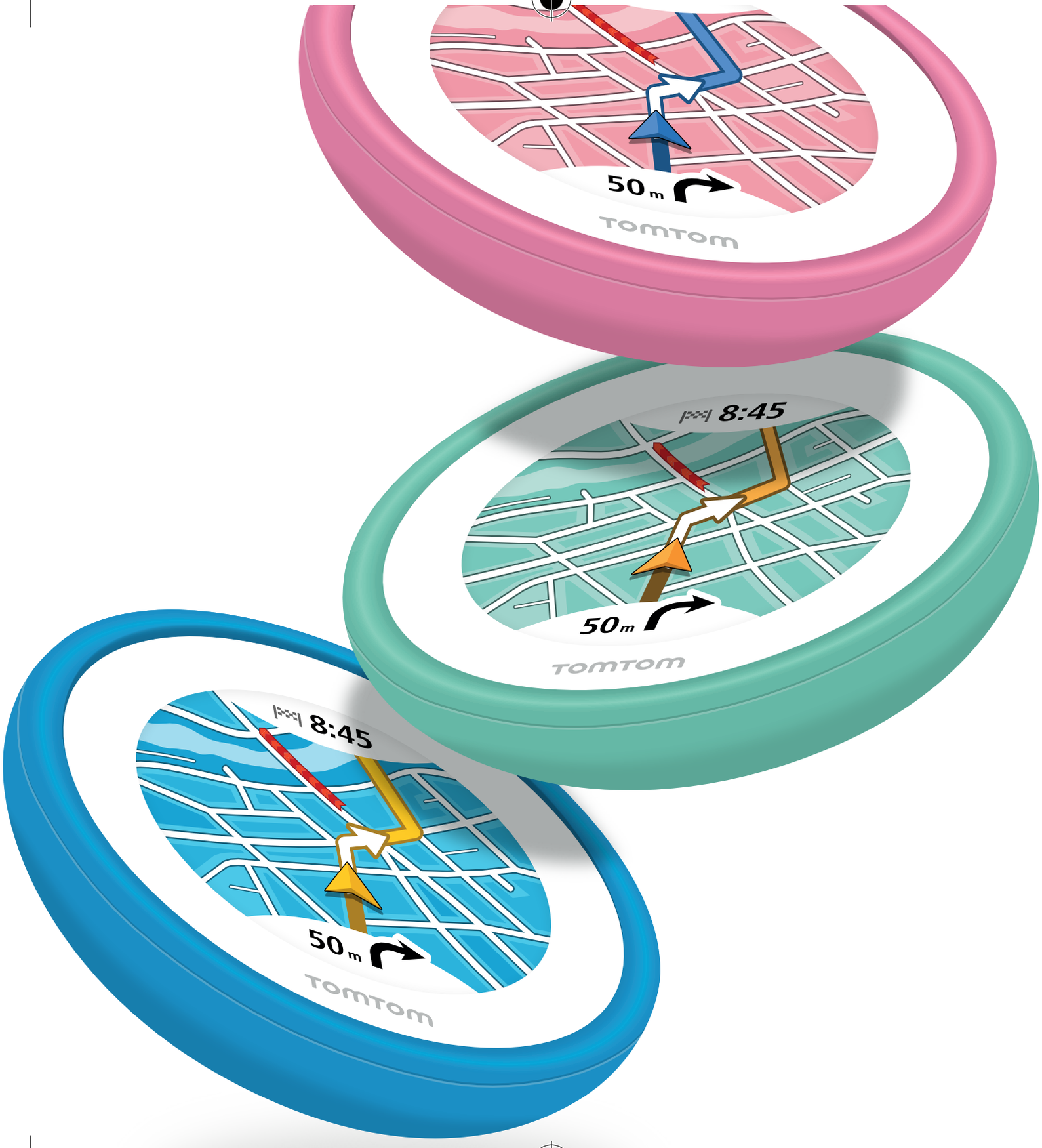
50 m
TOMTOM
8:45
50 m
TOMTOM
8:45
50 m
TOMTOM

TomTom VIO

English 1

Français 21

Español 41

Deutsch 61

Italiano 81

Nederlands 101

Português 121

Get started

1 | Download the TomTom VIO app on your phone.

2 | On your phone, switch on Bluetooth.

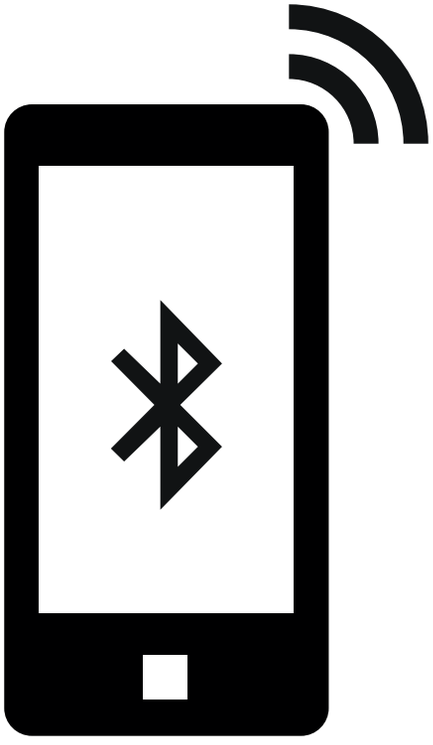

0001012_Forza_Booklet.indd 1 22/07/16 17:

3 | Wrap the silicone cover around the back of your VIO. Make sure that the key-shaped hole in the cover aligns with the key-shape of your VIO.

4 | Press the power button on your VIO, then follow the setup instructions in the app.

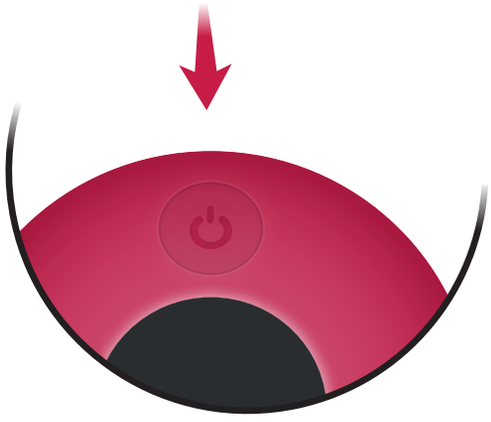

0001012_Forza_Booklet.indd 2 22/07/16 17:

Mount your VIO

0001012_Forza_Booklet.indd 3 22/07/16 17:

1 | Remove two screws and detach the clamp from the mount. Loosen the single screw on the front of the mount

To mount your TomTom VIO on your mirror bar, continue to step ‘2’.

To mount your TomTom VIO on your handle using the mount arm, continue to step ‘4’.

0001012_Forza_Booklet.indd 4 22/07/16 17:

2 | Hold the mount on your mirror bar then push the clamp over the mount. Install the two screws and tighten them just enough to hold the mount.

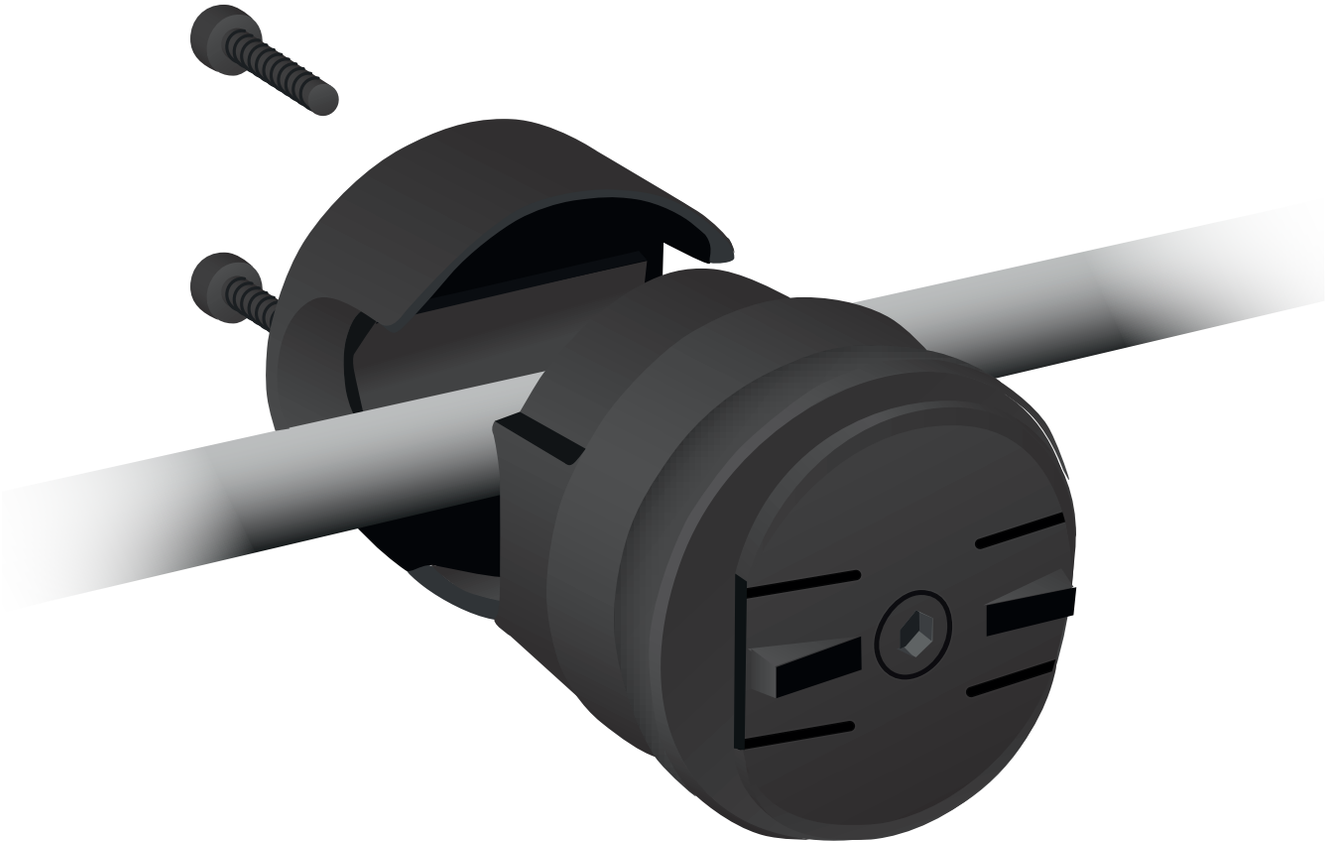

0001012_Forza_Booklet.indd 5 22/07/16 17:

3 | Sit on your scooter. Adjust the mount and clamp so that the front side of the mount is facing you. First tighten the single screw in the mount, then tighten the two screws in the clamp. **Make sure that you do not overtighten the screws, they just have to be tight enough to secure the mount and clamp.*** Continue to step ’7’.

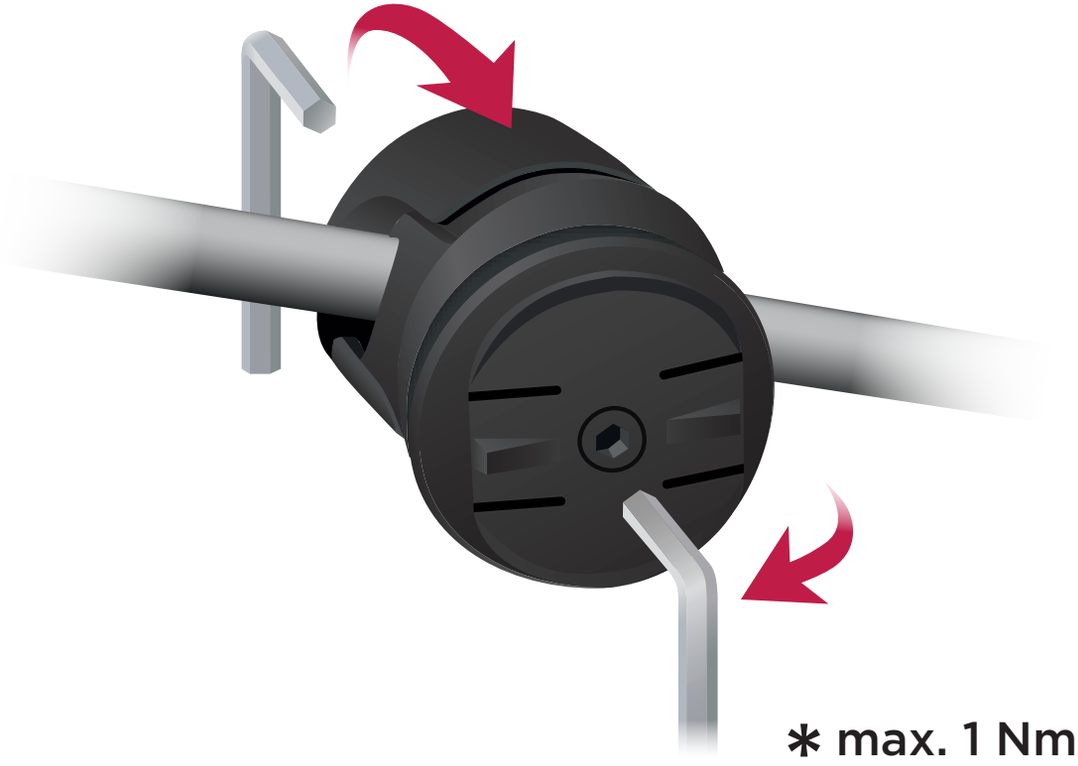

0001012_Forza_Booklet.indd 6 22/07/16 17:

4 | Hold the mount on the mount arm then push the clamp over the mount. Install the two screws and tighten them.
Make sure that you do not overtighten the screws, they just have to be tight enough to secure the mount and clamp.*

*** max. 1 Nm**

0001012_Forza_Booklet.indd 7 22/07/16 17:

5 | Remove the screw from the mount arm and clip the mount arm onto your left handle. Move it as far to the right as possible. Use the rubber ring to fill up the space between the mount arm and the handle, if required. Install the screw and tighten it just enough to hold the mount arm.

0001012_Forza_Booklet.indd 8 22/07/16 17:

6 | Step onto your scooter. Adjust the mount arm and the mount so that the front side of the mount is facing you. First tighten the screw in the mount, then tighten the screw in the mount arm. **Make sure that you do not overtighten the screws, they just have to be tight enough to secure the mount and mount arm.***

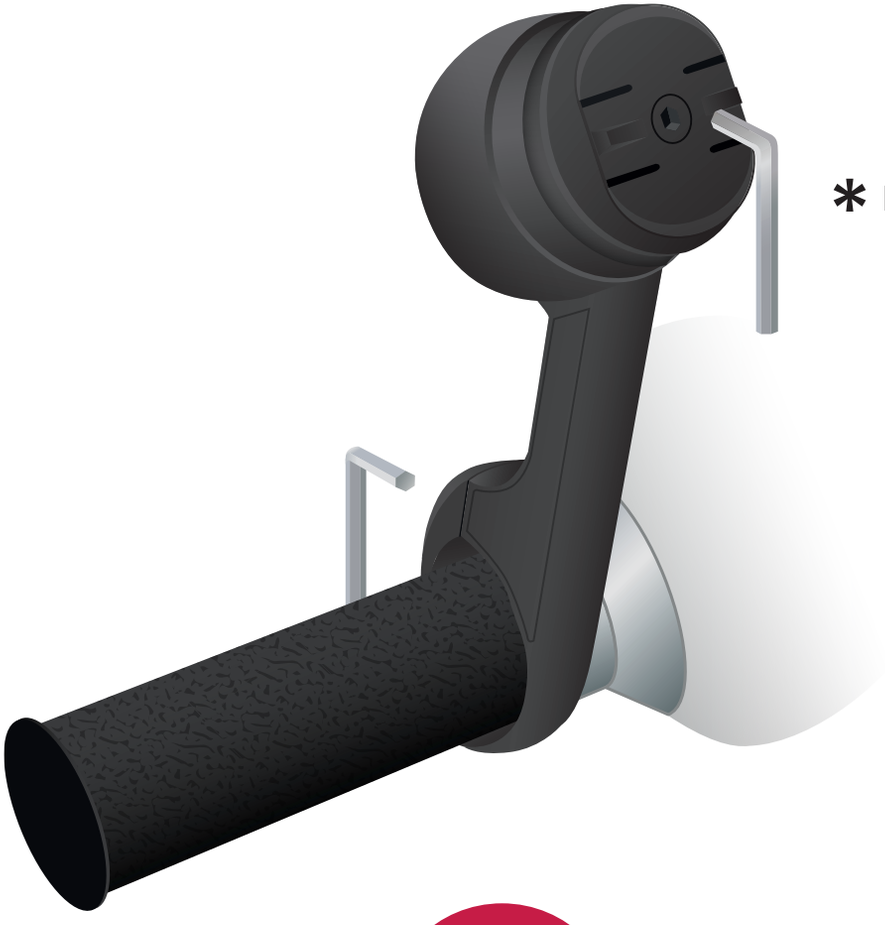

*** max. 1 Nm**

0001012_Forza_Booklet.indd 9 22/07/16 17:

7 | Place your VIO on the mount and rotate it ninety degrees to secure it.

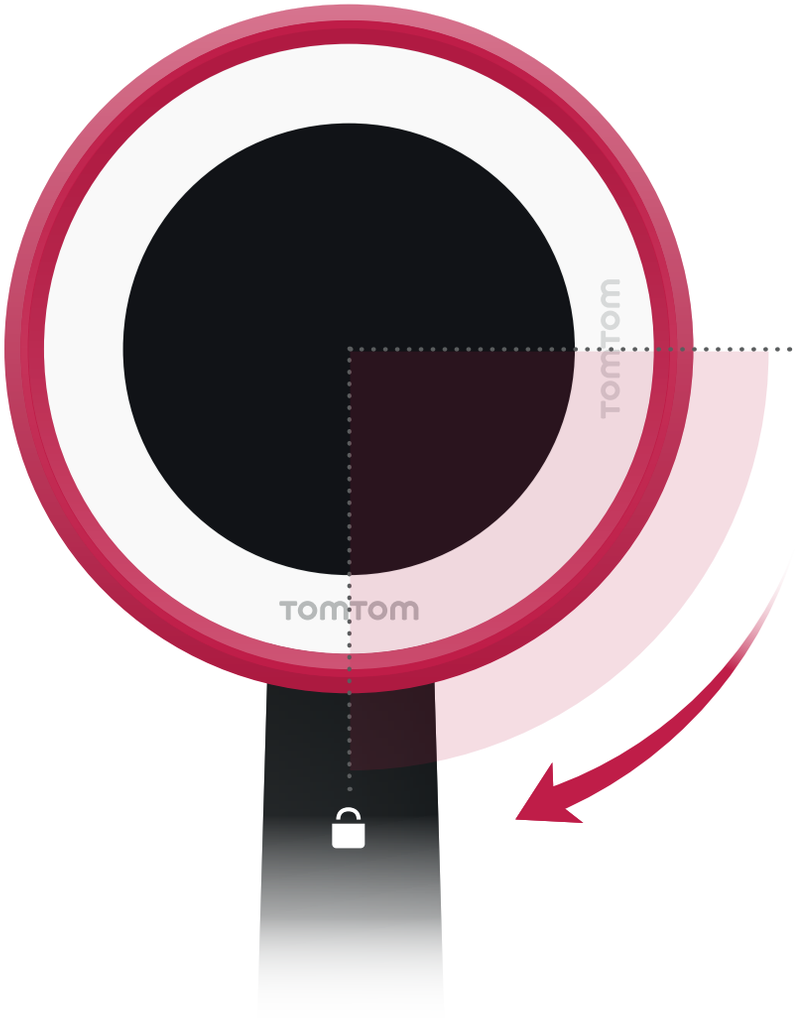

0001012_Forza_Booklet.indd 10 22/07/16 17:

Your TomTom VIO

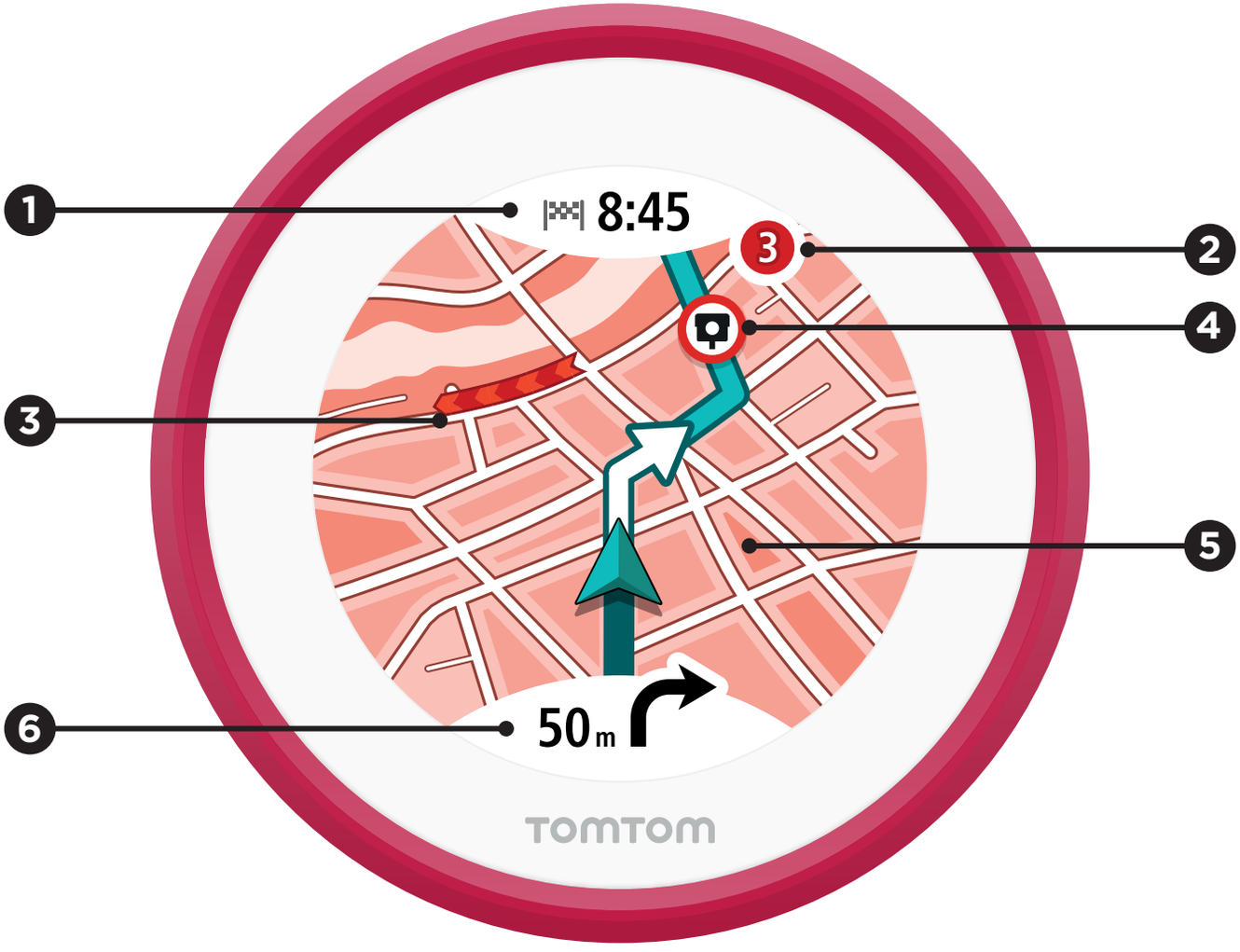

0001012_Forza_Booklet.indd 11 22/07/16 17:

1 | Estimated time of arrival. Tap the panel to choose a new destination.

2 | Total delay on your route.

3 | Traffic.

4 | Speed camera on your route

5 | Tap the map to change zoom level in overview mode.

6 | Next instruction. Tap the panel to switch between overview and guidance modes.

0001012_Forza_Booklet.indd 12 22/07/16 17:

Before you ride

Your phone uses Bluetooth to communicate with your VIO. On your phone, make sure Bluetooth is switched on. Put your phone in your pocket, bag, storage area, or any other place in range of your VIO.

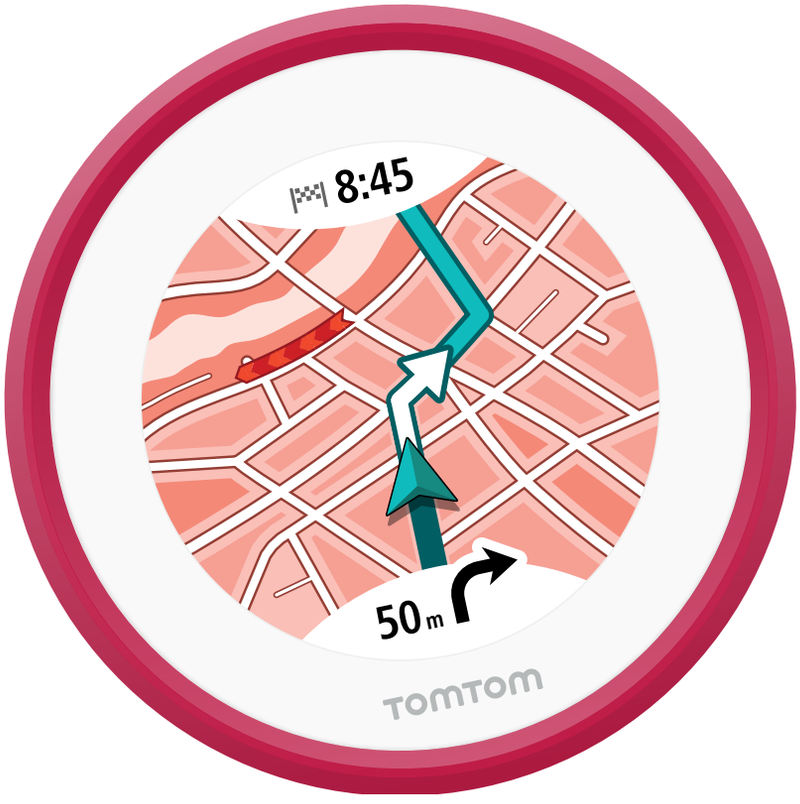

0001012_Forza_Booklet.indd 13 22/07/16 17:

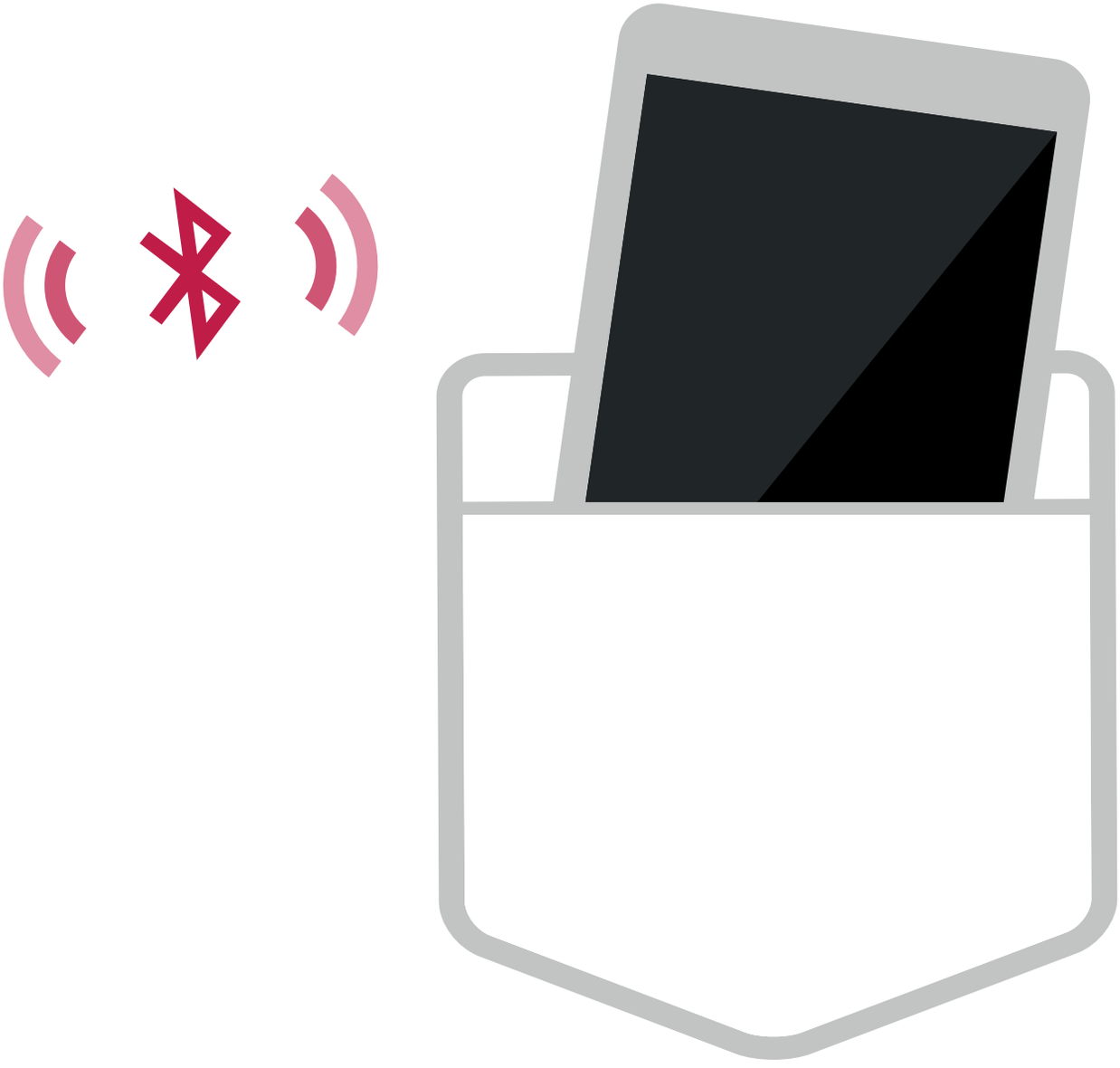

0001012_Forza_Booklet.indd 14 22/07/16 17:

Plan a route to a new destination

1 | Tap Search in your VIO app. Enter an address, name of a place or a POI category, then tap on a search result.

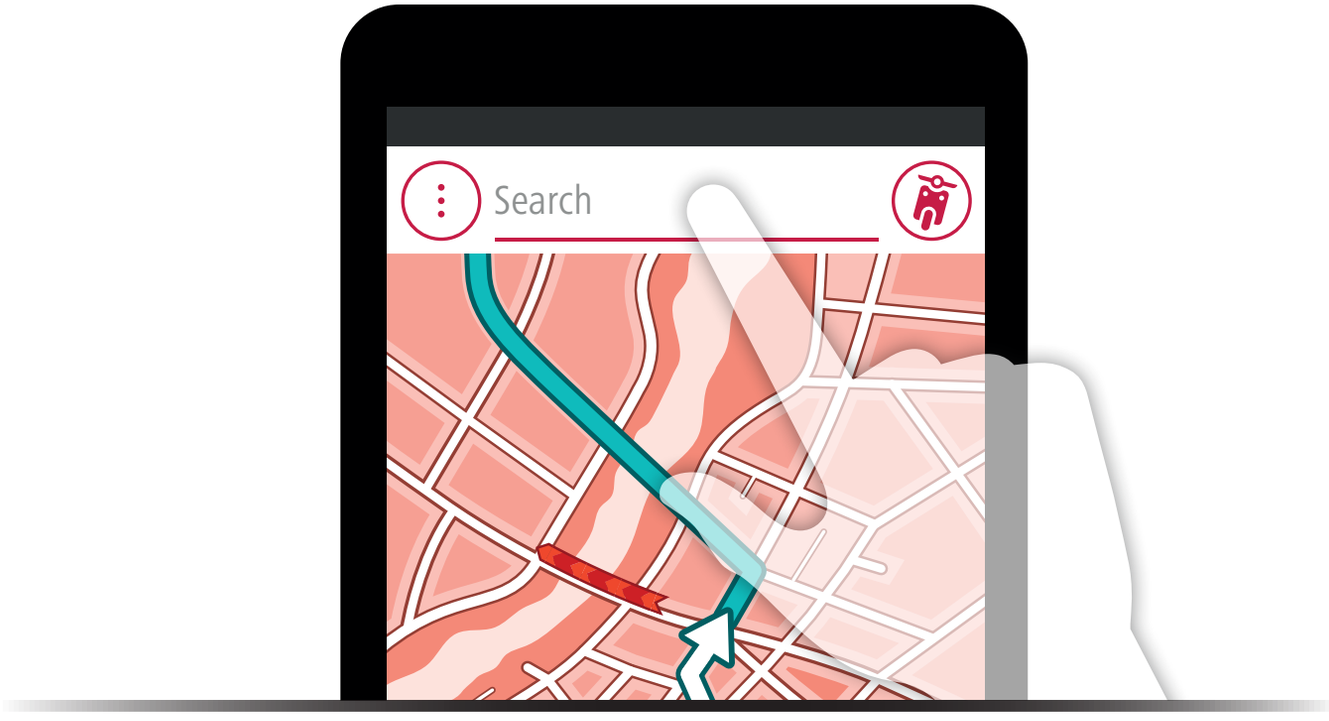

0001012_Forza_Booklet.indd 15 22/07/16 17:

2 | Tap the Ride button to plan a route. The route is shown on your VIO.

0001012_Forza_Booklet.indd 16 22/07/16 17:

Plan a route to a recent destination or saved place

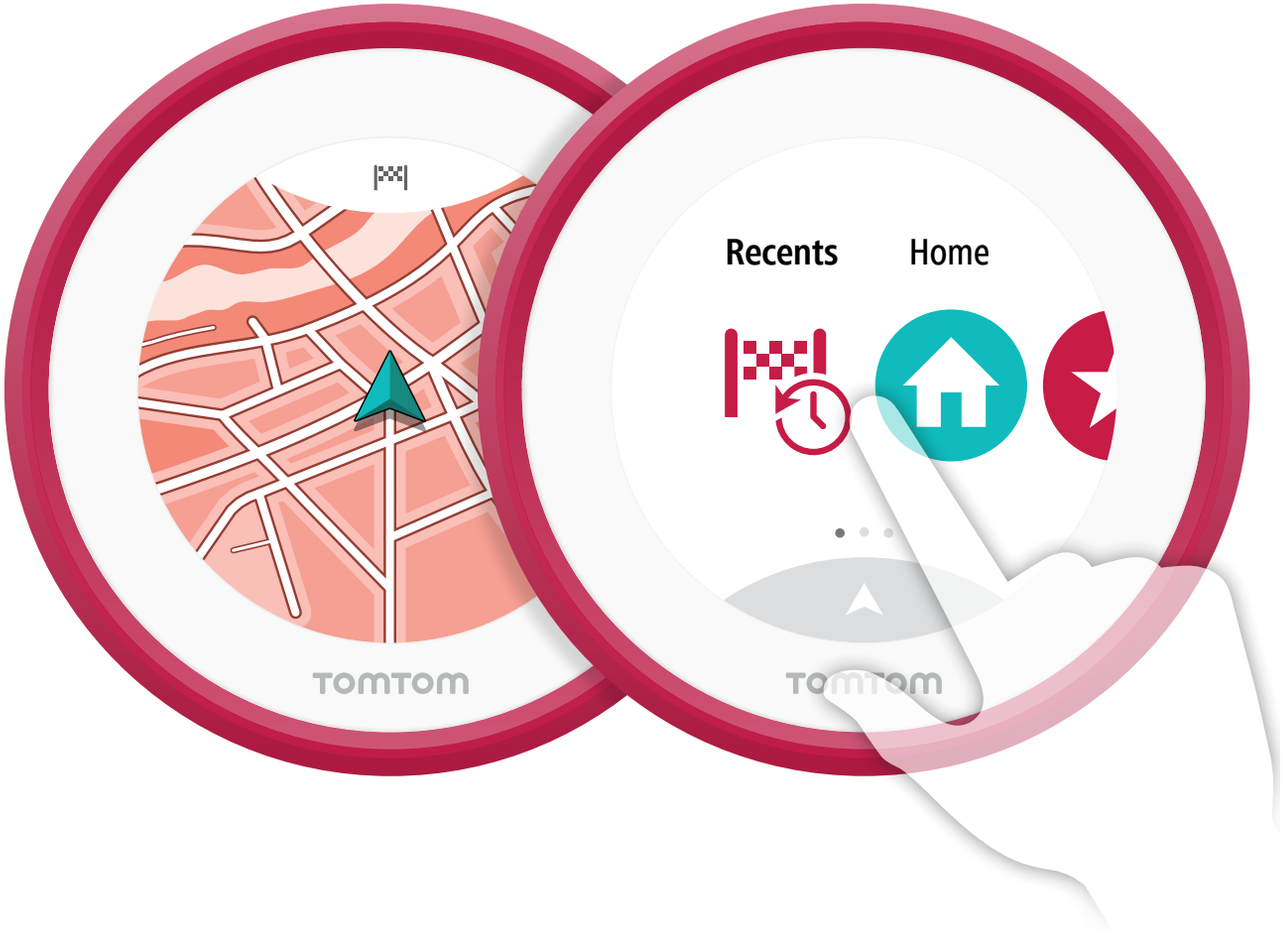

0001012_Forza_Booklet.indd 17 22/07/16 17:

1 | To plan a route to a recent destination, open the main menu on your VIO, tap Recents, then tap a recent destination.

2 | To plan a route to a saved place, open the main menu on your VIO, then tap a saved place.

Tip:
You can add new places using the app. Open the app main menu. Tap My Places, then tap the Add button.

0001012_Forza_Booklet.indd 18 22/07/16 17:

Charge your VIO

Charge your VIO using the supplied USB cable. A full battery will last for about 5 hours. Don’t forget to charge your phone as well.

0001012_Forza_Booklet.indd 19 22/07/16 17:

We are listening

Once you've used your VIO for a few times, why don't you let us know what you think? Visit your favourite comparison website and share your opinion with the world. We are listening.

0001012_Forza_Booklet.indd 20 22/07/16 17:

Démarrer

1 | Téléchargez l'appli TomTom VIO sur votre téléphone.

2 | Activez le Bluetooth sur votre téléphone.

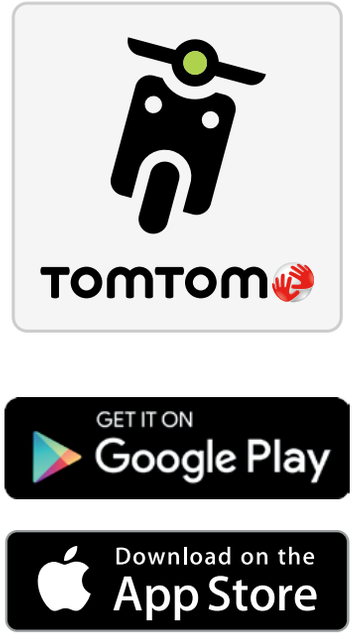

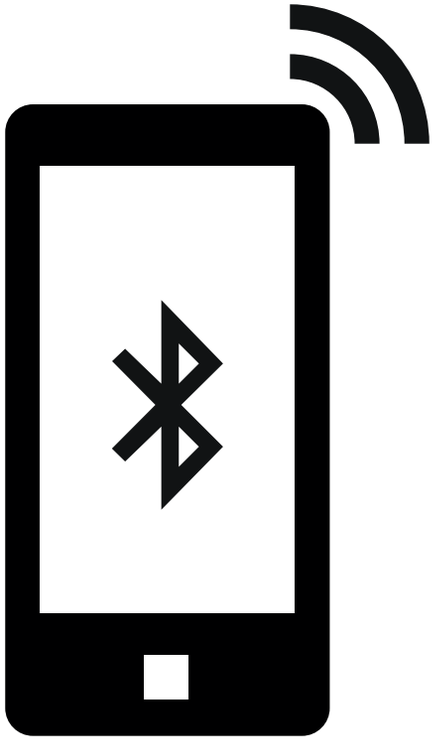

0001012_Forza_Booklet.indd 21 22/07/16 17:

3 | Placez la coque en silicone sur le dos de votre TomTom VIO. Assurez-vous que la clé de la coque est bien alignée avec celle de votre VIO.

4 | Appuyez sur le bouton de mise en marche de votre VIO, puis suivez les instructions de configuration de l'appli.

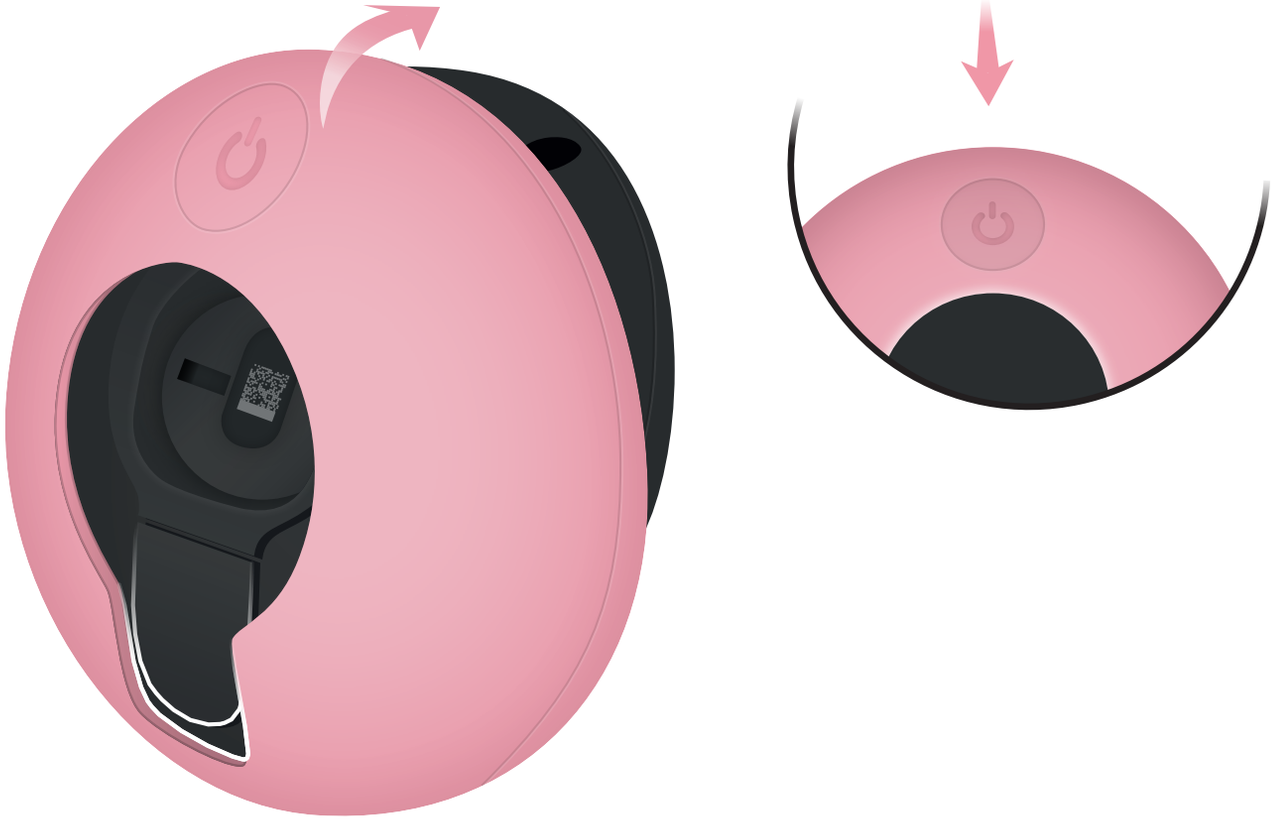

0001012_Forza_Booklet.indd 22 22/07/16 17:

Fixer votre VIO

0001012_Forza_Booklet.indd 23 22/07/16 17:

1 | Retirez les deux vis et enlevez l'attache de la fixation. Desserrez la vis à l'avant de la fixation.

Pour installer votre VIO sur le bras de votre rétroviseur, passez à l'étape 2.

Pour installer votre VIO sur le guidon à l'aide du bras de fixation, passez à l'étape 4.

0001012_Forza_Booklet.indd 24 22/07/16 17:

2 | Maintenez la fixation devant le bras de votre rétroviseur, puis clipsez le système de serrage sur la fixation. Positionnez les deux vis, puis serrez-les suffisamment pour maintenir la fixation en place.

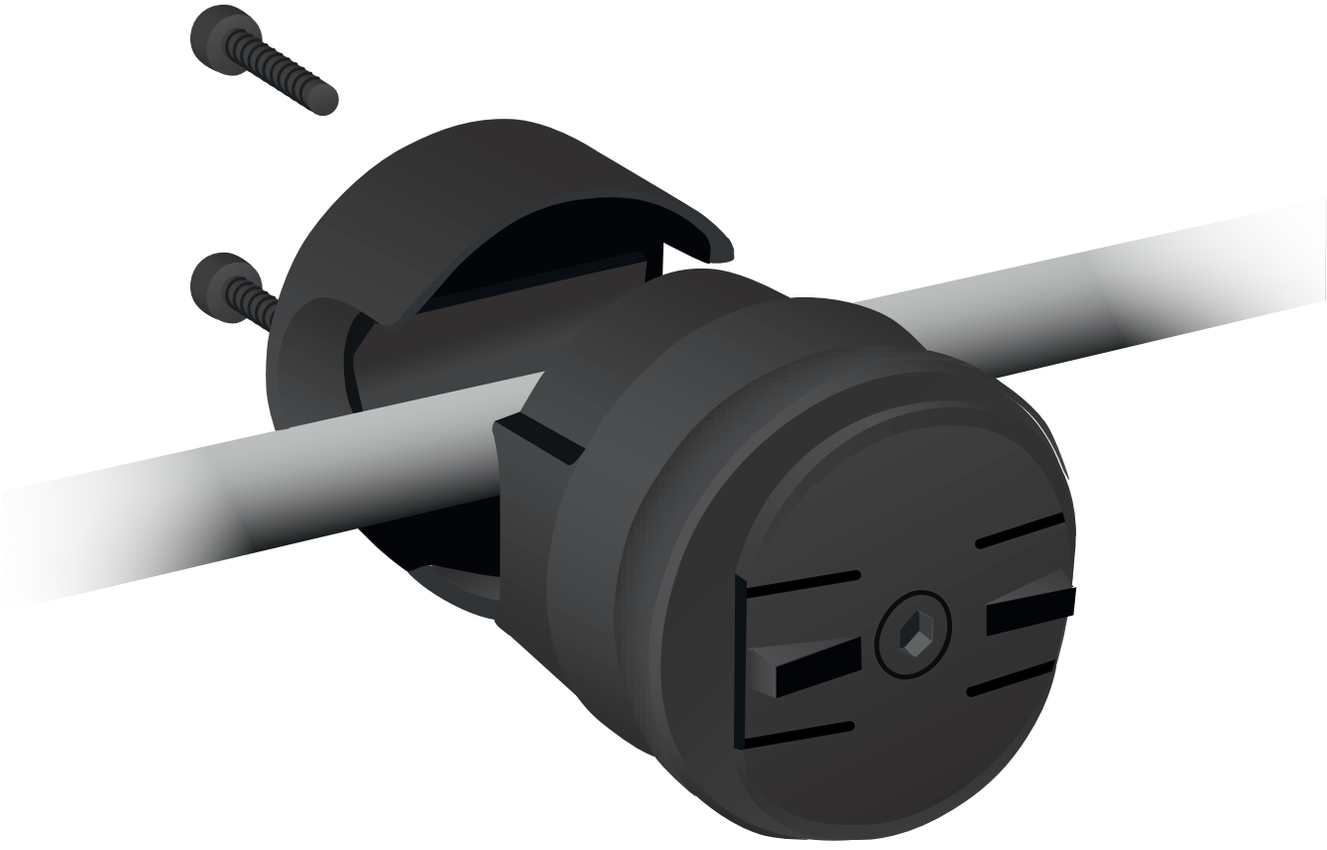

0001012_Forza_Booklet.indd 25 22/07/16 17:

3 | Prenez place sur votre scooter. Réglez la position de la fixation et du système de serrage, de façon à ce que l'avant de la fixation soit orienté vers vous. Serrez d'abord la vis de la fixation, puis les deux vis du système de serrage. Veillez à ne pas trop serrer les vis : elles doivent juste être suffisamment serrées pour maintenir en place la fixation et le système de serrage. Passez à l'étape 7.

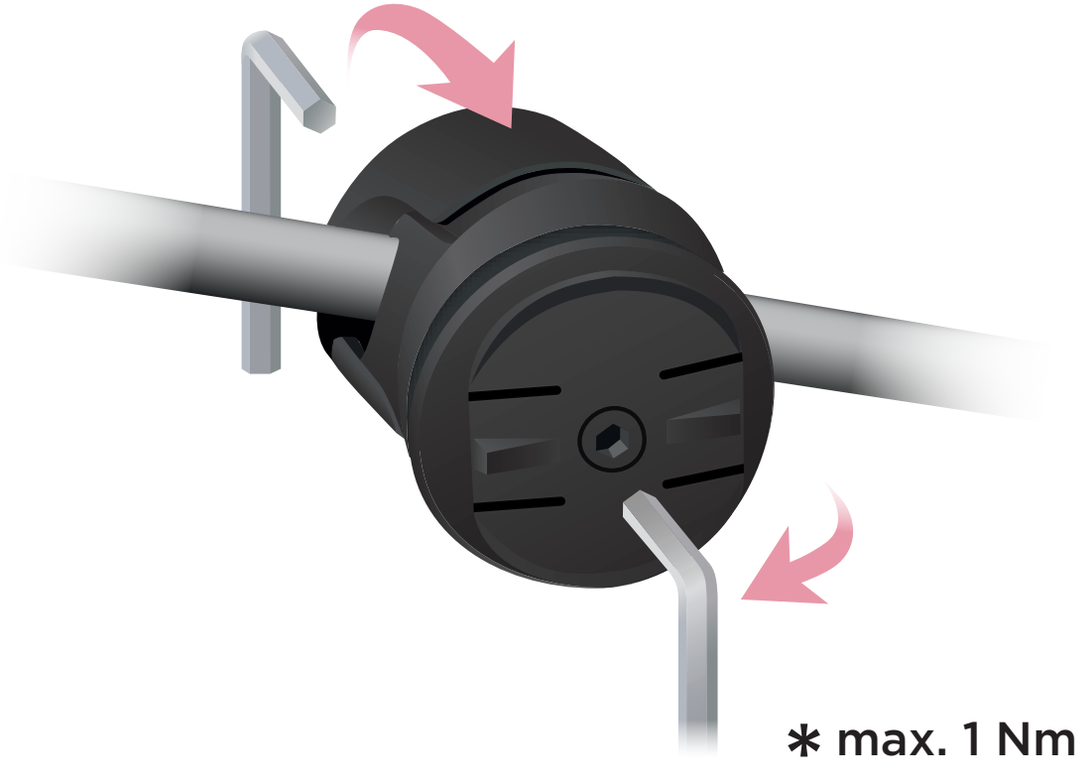

0001012_Forza_Booklet.indd 26 22/07/16 17:

4 | Maintenez la fixation devant le bras de fixation, puis clipsez le système de serrage sur la fixation. Placez les deux vis et serrez-les. Veillez à ne pas trop serrer les vis : elles doivent juste être suffisamment serrées pour maintenir en place la fixation et le système de serrage.

∗ max. 1 Nm

0001012_Forza_Booklet.indd 27 22/07/16 17:

5 | Retirez la vis du bras de fixation et clipsez le bras de fixation sur la partie gauche de votre guidon. Placez-le sur la droite autant que possible. Si nécessaire, utilisez la bague en caoutchouc pour combler l'espace entre le bras de fixation et la tige de votre guidon. Positionnez la vis et serrez-la suffisamment pour maintenir le bras de fixation en place.

0001012_Forza_Booklet.indd 28 22/07/16 17:

6 | Montez sur votre scooter. Réglez la position du bras de fixation et de la fixation, de façon à ce que l'avant de la fixation soit orienté vers vous. Serrez d'abord la vis de la fixation, puis celle du bras de fixation. Veillez à ne pas trop serrer les vis : elles doivent juste être suffisamment serrées pour maintenir en place la fixation et le bras de fixation.

*** max. 1 Nm**

0001012_Forza_Booklet.indd 29 22/07/16 17:

7 | Installez votre VIO sur la fixation et faites-le pivoter à 90 degrés pour le verrouiller.

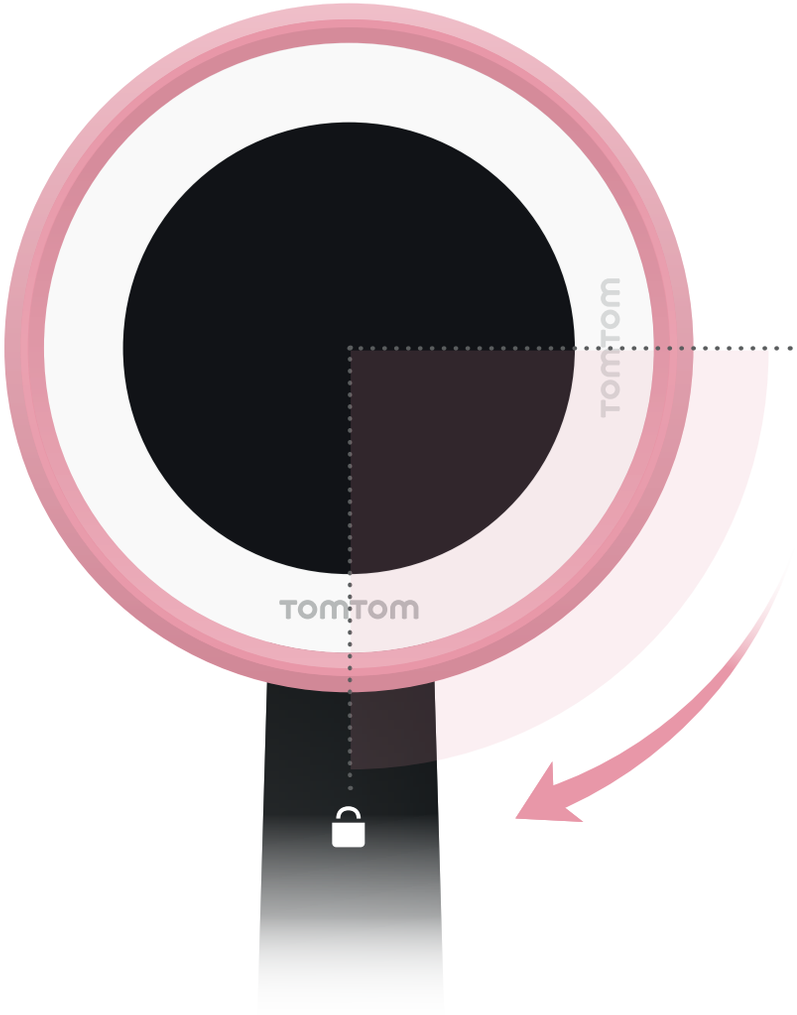

0001012_Forza_Booklet.indd 30 22/07/16 17:

Votre TomTom VIO

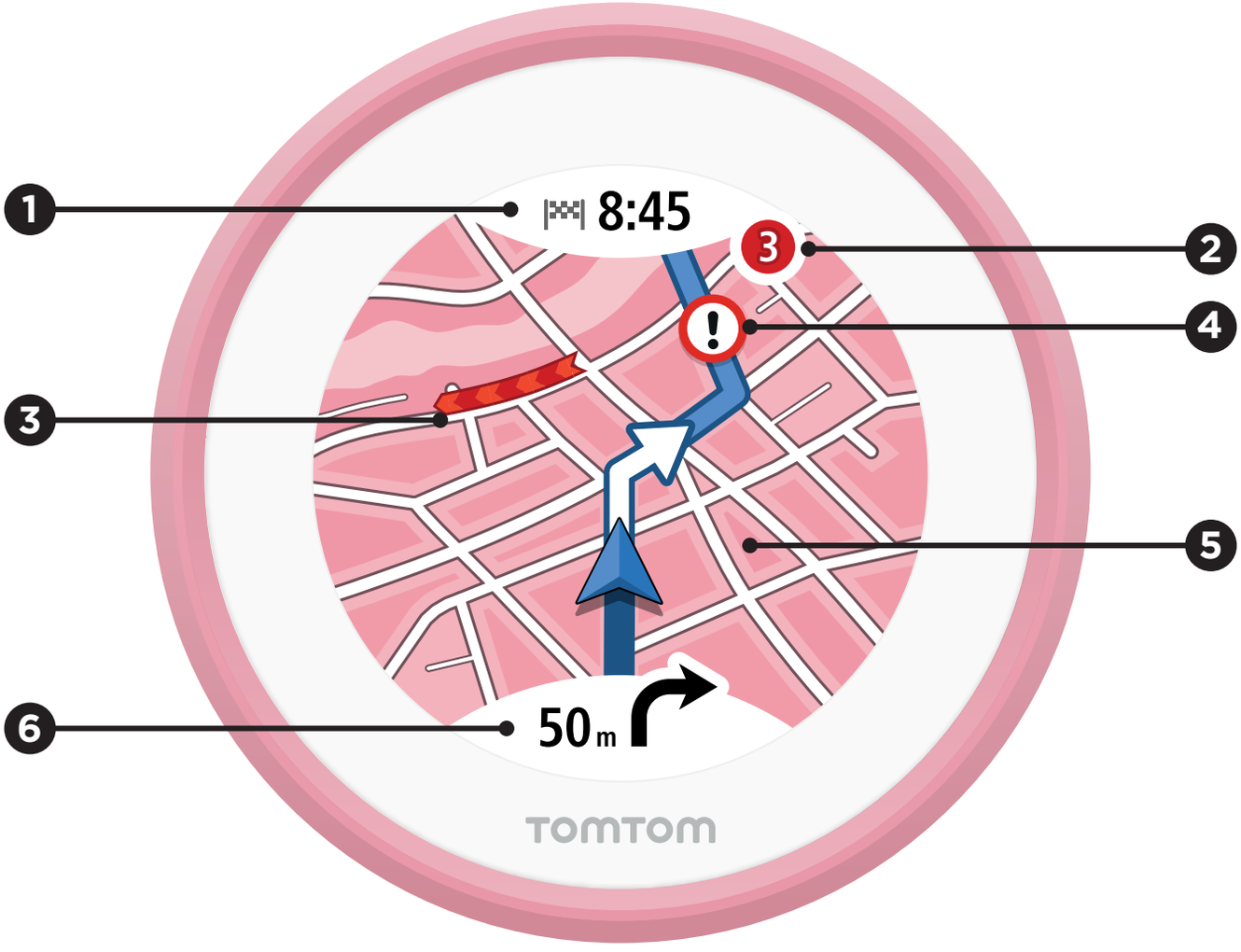

0001012_Forza_Booklet.indd 31 22/07/16 17:

1 | Heure d’arrivée estimée. Touchez le volet pour choisir une nouvelle destination.

2 | Retard total sur votre parcours.

3 | Traffic.

4 | Zones de danger sur votre parcours.

5 | Touchez la carte pour modifier le niveau de zoom en mode aperçu.

6 | Instruction suivante. Touchez le volet pour passer du mode aperçu au mode guidage, et inversement.

0001012_Forza_Booklet.indd 32 22/07/16 17:

Avant de partir

Votre téléphone communique avec votre VIO en Bluetooth. Sur votre téléphone, assurez-vous que le Bluetooth est activé. Rangez votre téléphone dans votre poche, dans votre sac, dans un compartiment de rangement ou tout autre endroit, du moment qu'il est suffisamment près pour que votre VIO le détecte.

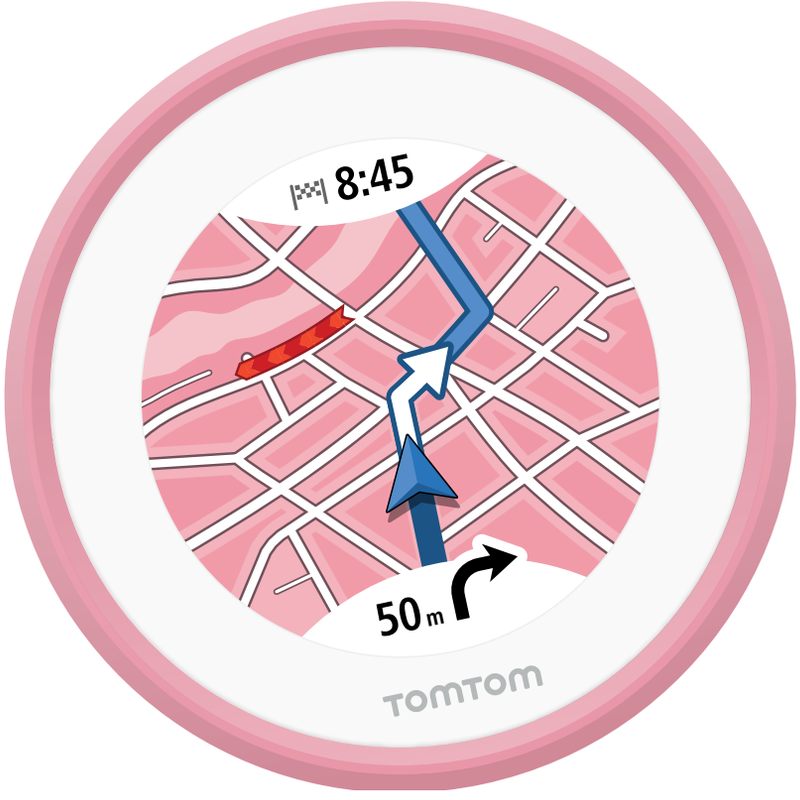

0001012_Forza_Booklet.indd 33 22/07/16 17:

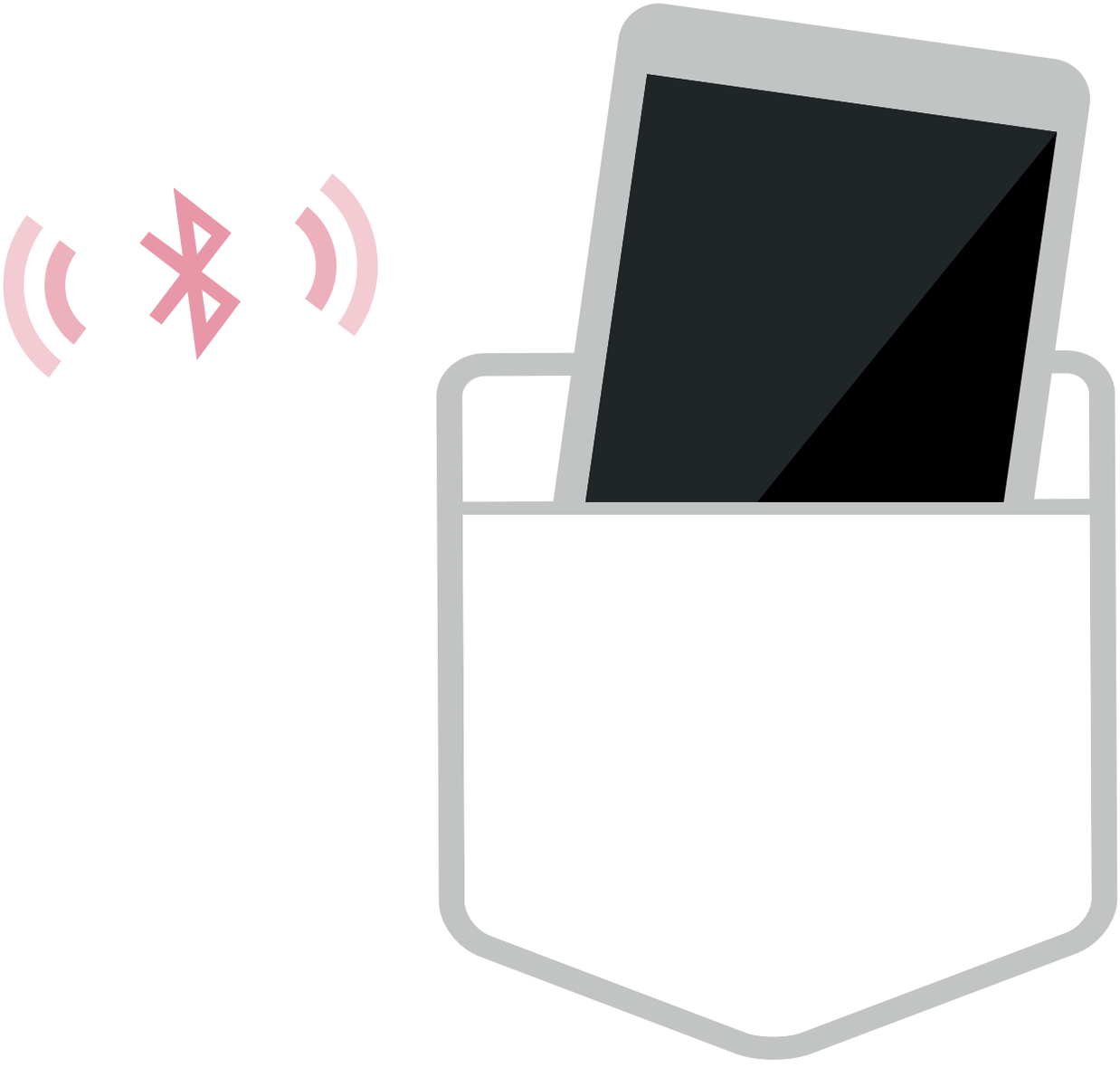

0001012_Forza_Booklet.indd 34 22/07/16 17:

Planifier un parcours vers une nouvelle destination

1 | Dans l'appli VIO, touchez Rechercher. Saisissez une adresse, le nom d'un lieu ou une catégorie de PI, puis touchez un résultat de recherche.

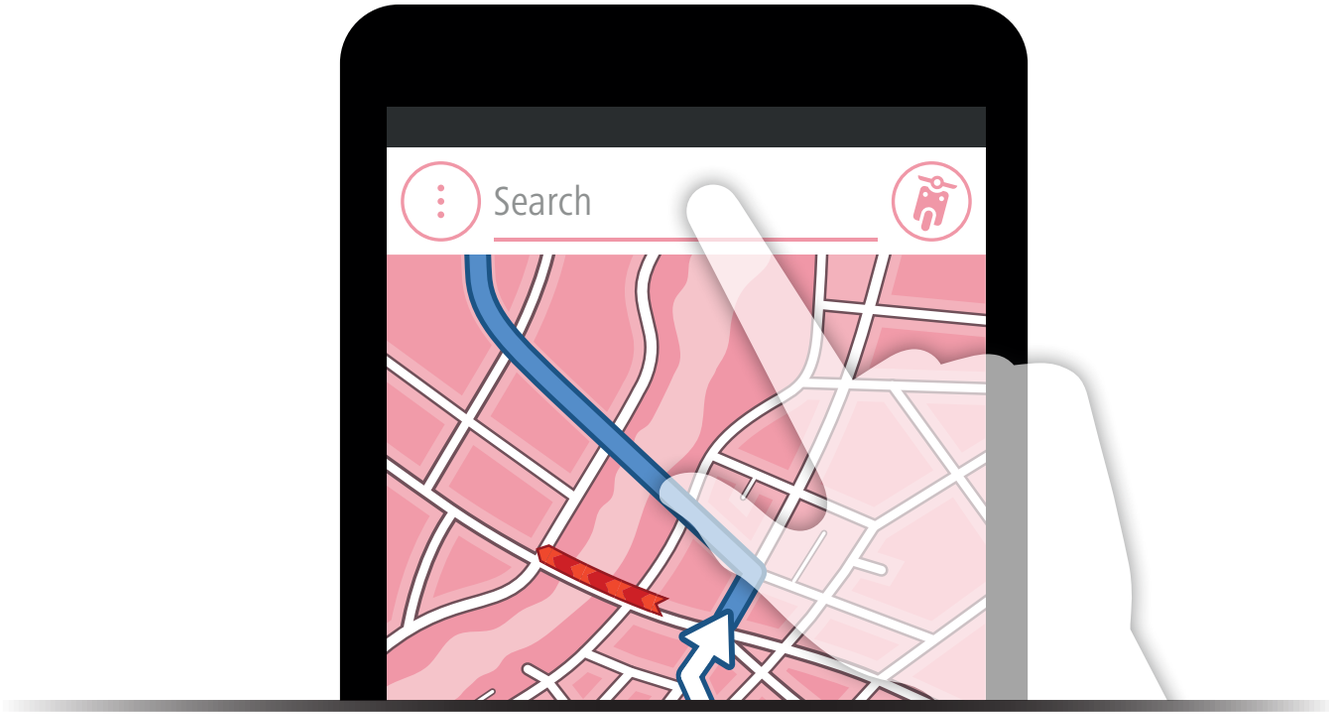

0001012_Forza_Booklet.indd 35 22/07/16 17:

2 | Touchez le bouton Aller pour planifier un parcours. Le parcours s'affiche sur votre VIO.

0001012_Forza_Booklet.indd 36 22/07/16 17:

Planifier un parcours vers une destination récente ou une adresse enregistrée

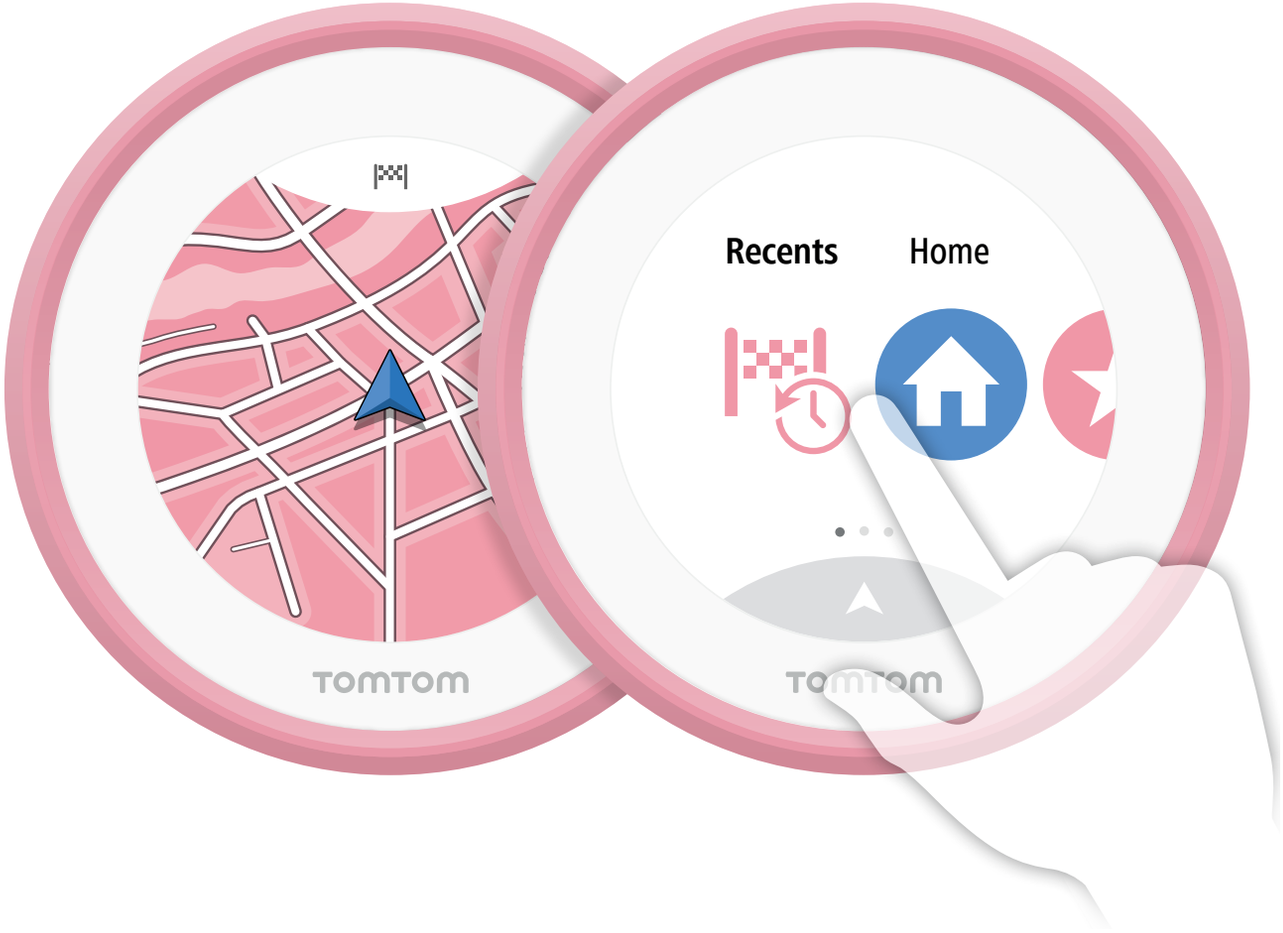

0001012_Forza_Booklet.indd 37 22/07/16 17:

1 | Pour planifier un parcours vers une destination récente, ouvrez le menu principal sur votre VIO, touchez Récentes, puis sélectionnez une destination récente.

2 | Pour planifier un parcours vers une adresse enregistrée, ouvrez le menu principal sur votre VIO, puis touchez une adresse enregistrée.

Conseil :
Vous pouvez ajouter de nouvelles adresses à l'aide de l'appli. Ouvrez le menu principal de l'appli. Touchez Mes destinations, puis le bouton Ajouter.

0001012_Forza_Booklet.indd 38 22/07/16 17:

Recharger votre VIO

Rechargez votre VIO à l'aide du câble USB fourni. Lorsque la batterie est pleine, elle peut tenir environ 5 heures. N'oubliez pas de recharger également votre téléphone.

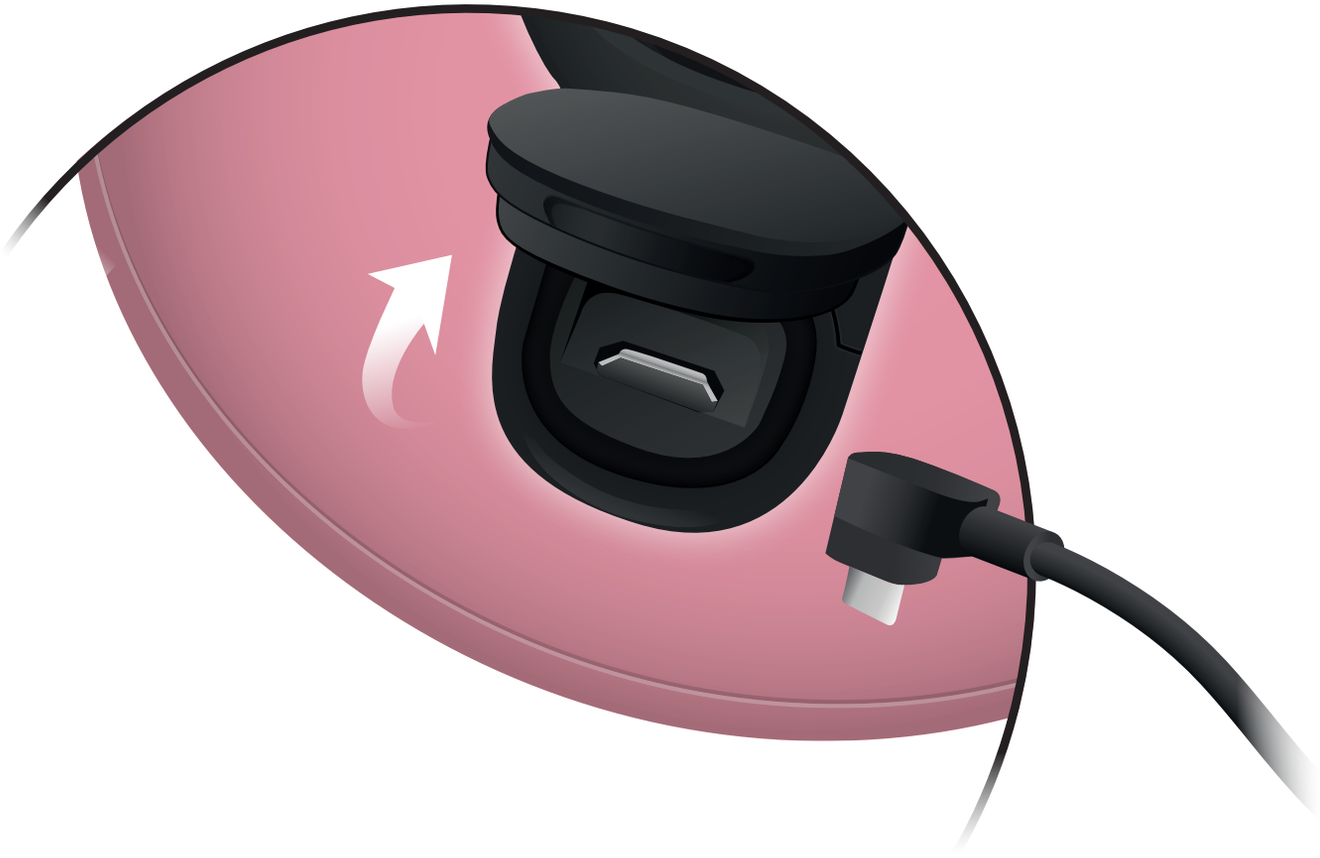

0001012_Forza_Booklet.indd 39 22/07/16 17:

Nous restons à votre écoute

Une fois que vous aurez utilisé votre VIO pendant quelques temps, pourquoi ne pas nous faire part de votre avis ? Rendez-vous sur votre site de comparaison préféré et partagez avec les internautes du monde entier votre avis sur votre GPS. Nous restons à votre écoute.

0001012_Forza_Booklet.indd 40 22/07/16 17:

Comenzar

1 | Descarga la app de TomTom VIO en el teléfono.

2 | Activa la conexión Bluetooth en el teléfono.

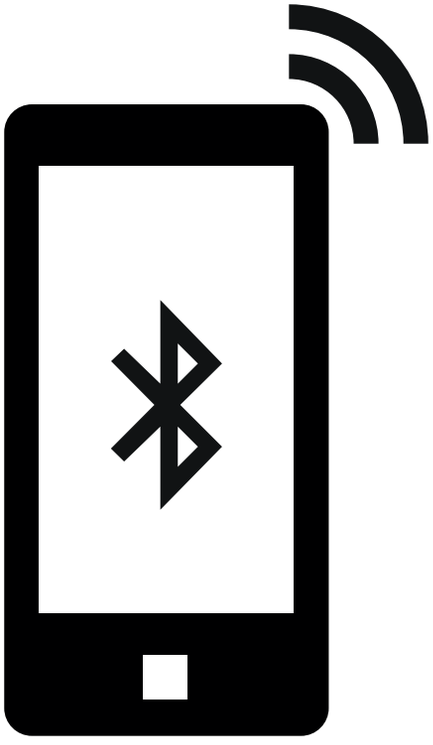

0001012_Forza_Booklet.indd 41 22/07/16 17:

3 | Protege la parte posterior de tu VIO con la carcasa de silicona. Asegúrate de que la forma de llave de la carcasa se alinea con la misma forma de tu VIO.

4 | Pulsa el botón de encendido en el VIO y sigue las instrucciones de configuración en la app.

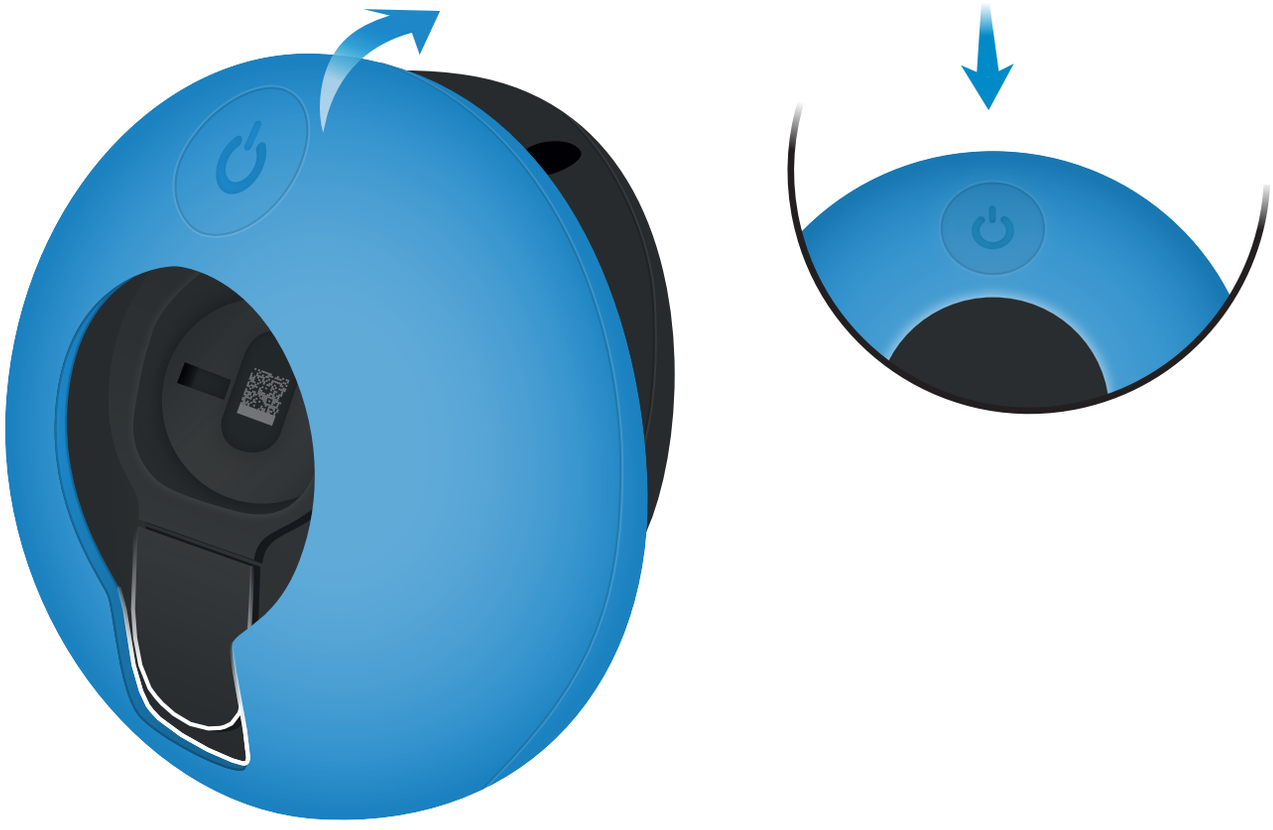

0001012_Forza_Booklet.indd 42 22/07/16 17:

Monta el VIO

0001012_Forza_Booklet.indd 43 22/07/16 17:

1 | Extrae dos tornillos y retira la abrazadera del soporte. Afloja el tornillo de la parte delantera del soporte.

Para montar el VIO en la barra del espejo retrovisor, dirígete al paso 2.

Para montar el VIO en el manillar con el brazo de montaje, dirígete al paso 4.

0001012_Forza_Booklet.indd 44 22/07/16 17:

2 | Sujeta el soporte en la barra del espejo retrovisor y coloca la abrazadera sobre el soporte. Coloca los dos tornillos y apriétalos hasta que mantengan el soporte.

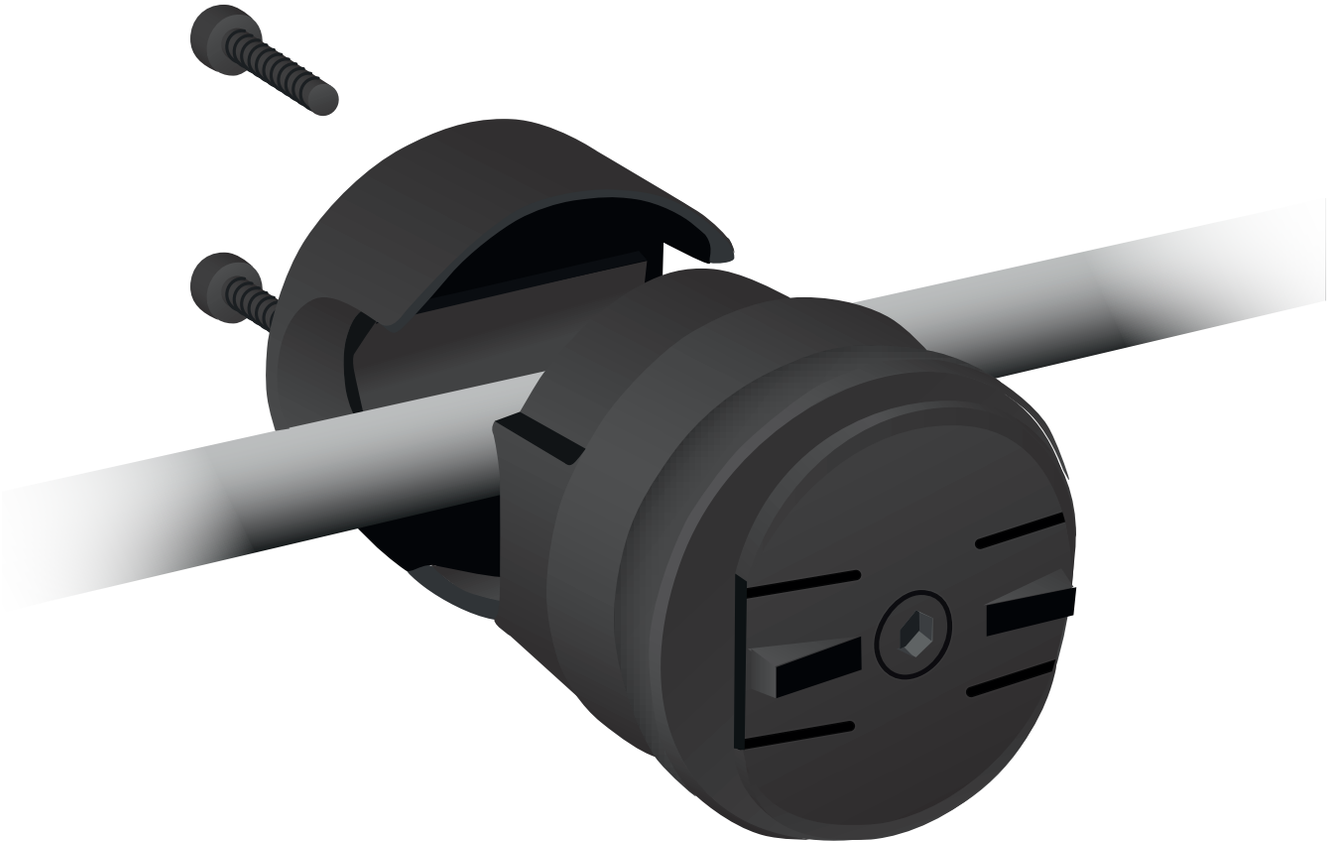

0001012_Forza_Booklet.indd 45 22/07/16 17:

3 | Siéntate en la scooter. Ajusta el soporte y la abrazadera de modo que la parte delantera mire hacia ti. Aprieta el tornillo del soporte y, a continuación, los dos de la abrazadera. Asegúrate de no apretar demasiado los tornillos, solo necesitan estar lo suficientemente firmes como para fijar el soporte y la abrazadera. Dirígete al paso 7.

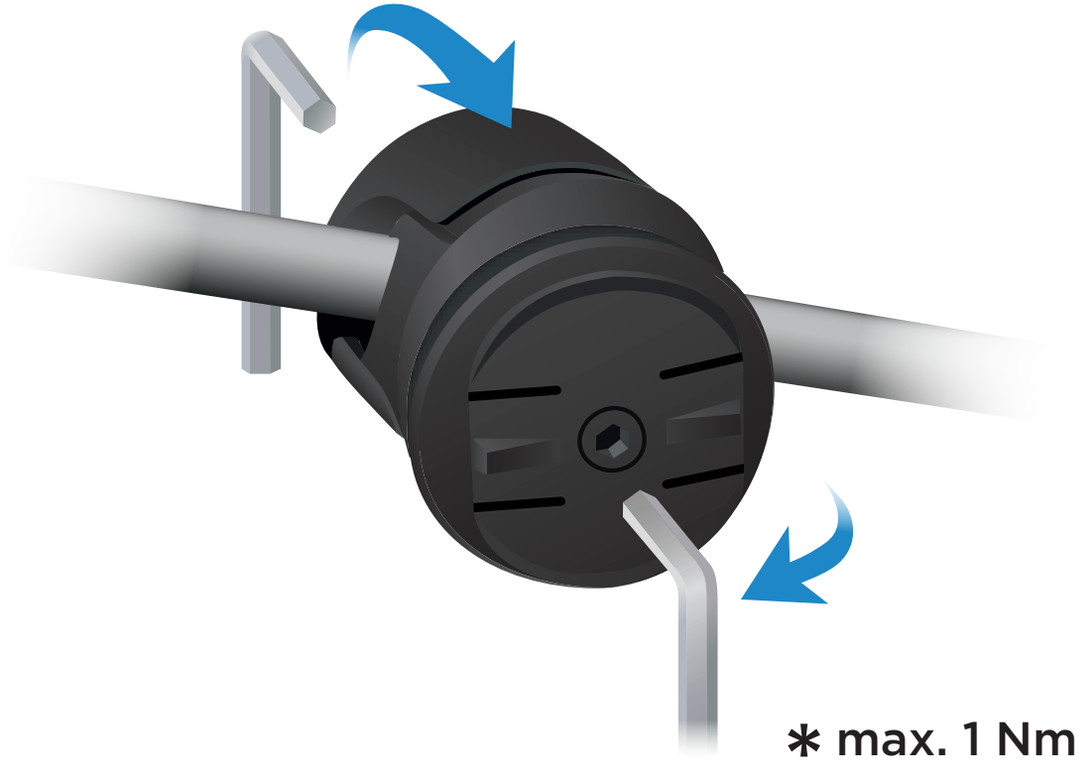

0001012_Forza_Booklet.indd 46 22/07/16 17:

4 | Sujeta el soporte al brazo y, a continuación, coloca la abrazadera sobre el soporte. Coloca los dos tornillos y apriétalos. Asegúrate de no apretar demasiado los tornillos, solo necesitan estar lo suficientemente firmes como para fijar el soporte y la abrazadera.

∗ max. 1 Nm

0001012_Forza_Booklet.indd 47 22/07/16 17:

5 | Retira el tornillo del brazo y fíjalo al manillar izquierdo. Desplázalo hacia la derecha tanto como puedas. Si es necesario, usa la anilla de goma para rellenar el espacio entre el brazo del soporte y el manillar. Coloca el tornillo y apriétalo hasta que mantenga el brazo.

0001012_Forza_Booklet.indd 48 22/07/16 17:

6 | Súbete a tu scooter. Ajusta el brazo de modo que la parte delantera mire hacia ti. Aprieta el tornillo al soporte y, a continuación, aprieta el del brazo. Asegúrate de no apretar demasiado los tornillos, solo necesitan estar lo suficientemente firmes para fijar el brazo y el soporte.

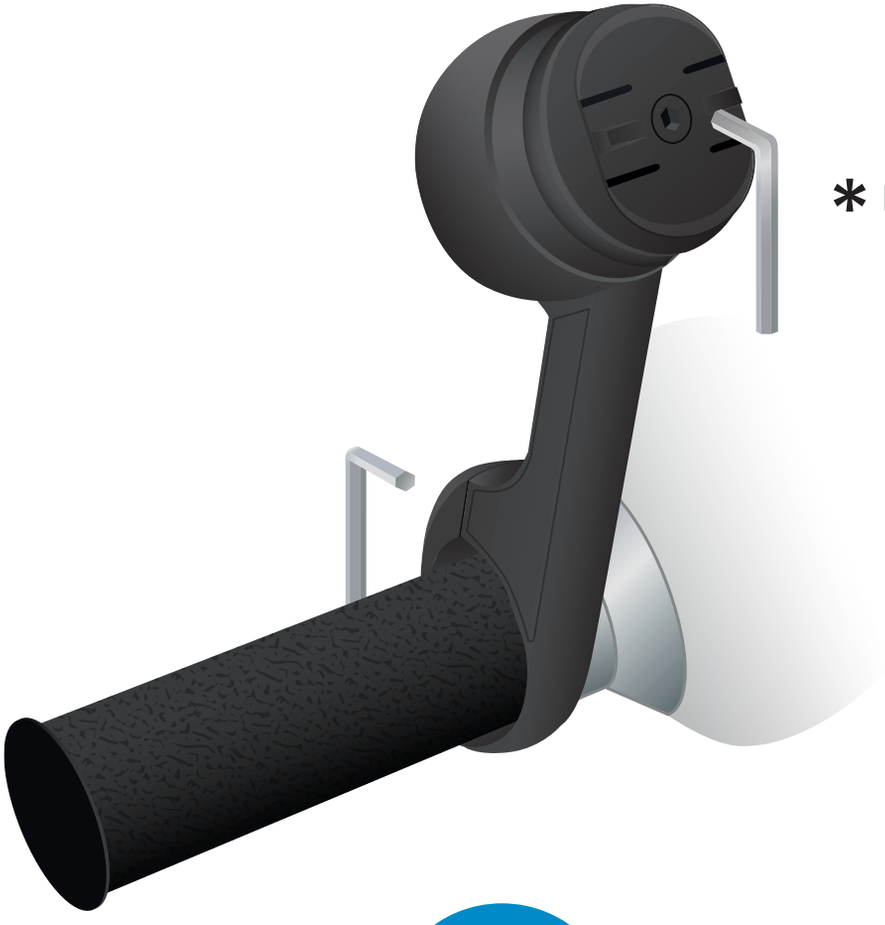

∗ max. 1 Nm

0001012_Forza_Booklet.indd 49 22/07/16 17:

7 | Coloca el VIO en el soporte y gíralo 90 grados para fijarlo.

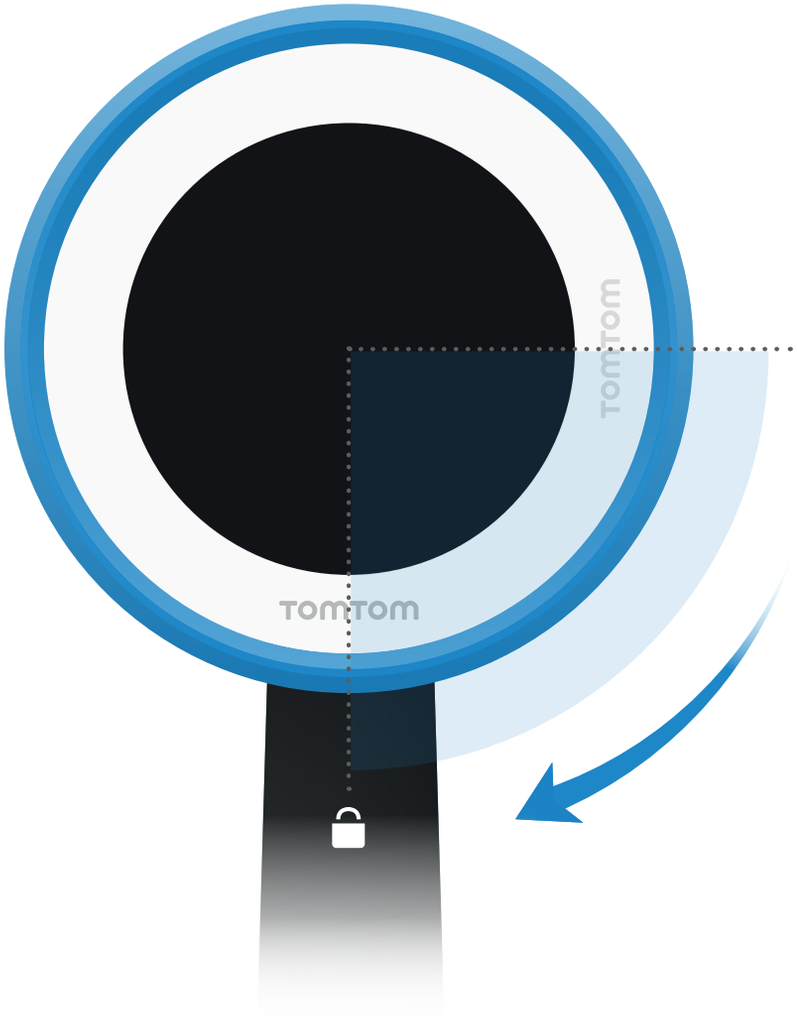

0001012_Forza_Booklet.indd 50 22/07/16 17:

Tu TomTom VIO

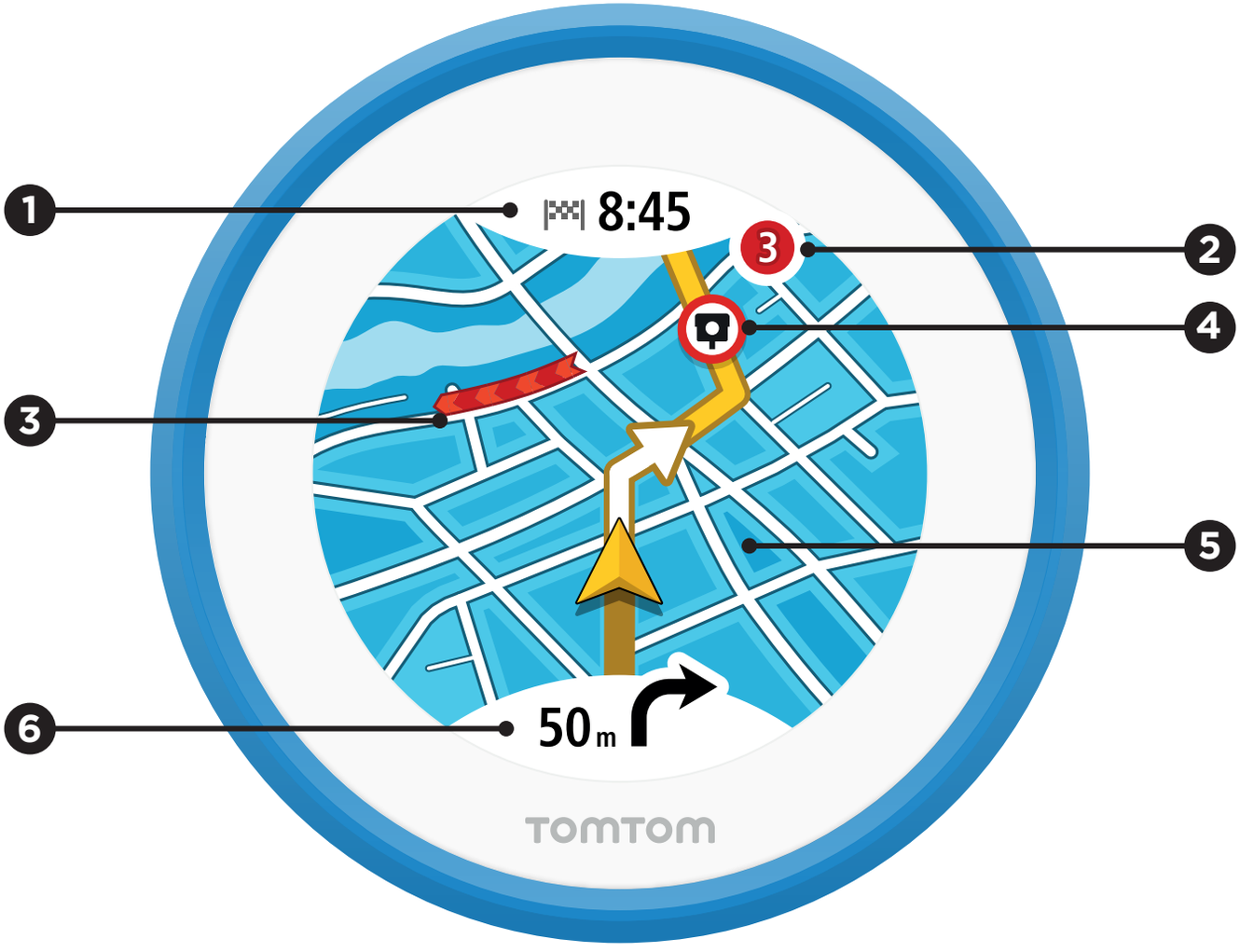

0001012_Forza_Booklet.indd 51 22/07/16 17:

1 | Hora estimada de llegada. Toca el panel para seleccionar un nuevo destino.

2 | Retraso total en la ruta.

3 | Tráfico.

4 | Radar de tráfico en la ruta.

5 | Toca el mapa para cambiar el nivel de zoom en la vista general.

6 | Siguiente instrucción. Toca el panel para cambiar entre la vista general y tipo de guía.

0001012_Forza_Booklet.indd 52 22/07/16 17:

Antes de conducir

Tu teléfono usa la conexión Bluetooth para comunicarse con el VIO. En tu teléfono, asegúrate de que esté activada la conexión Bluetooth. Pon el teléfono en tu bolsillo, bolso, compartimento de equipaje o cualquier otro lugar dentro del alcance del VIO.

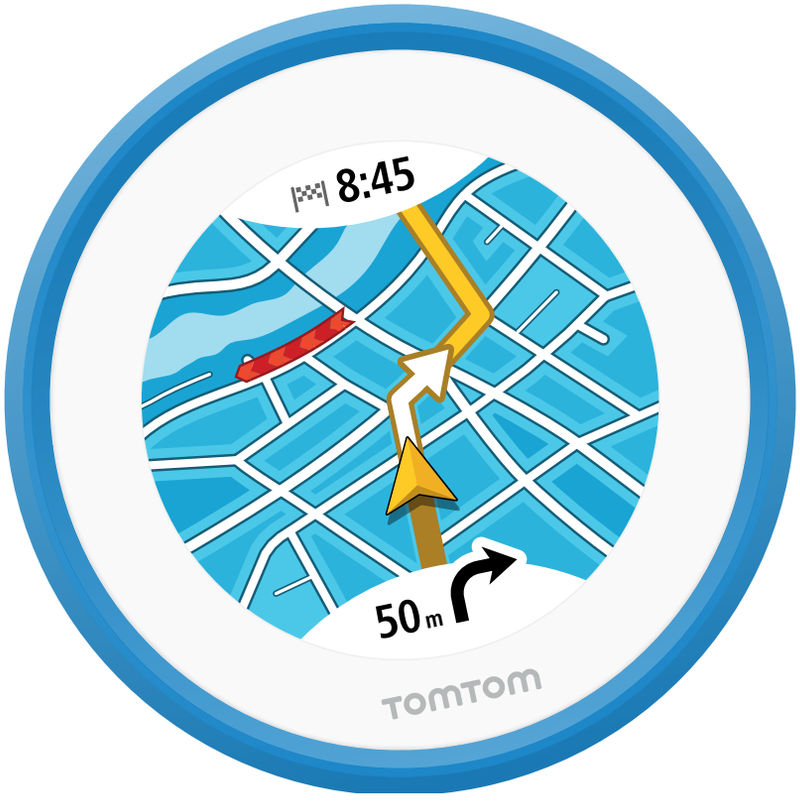

0001012_Forza_Booklet.indd 53 22/07/16 17:

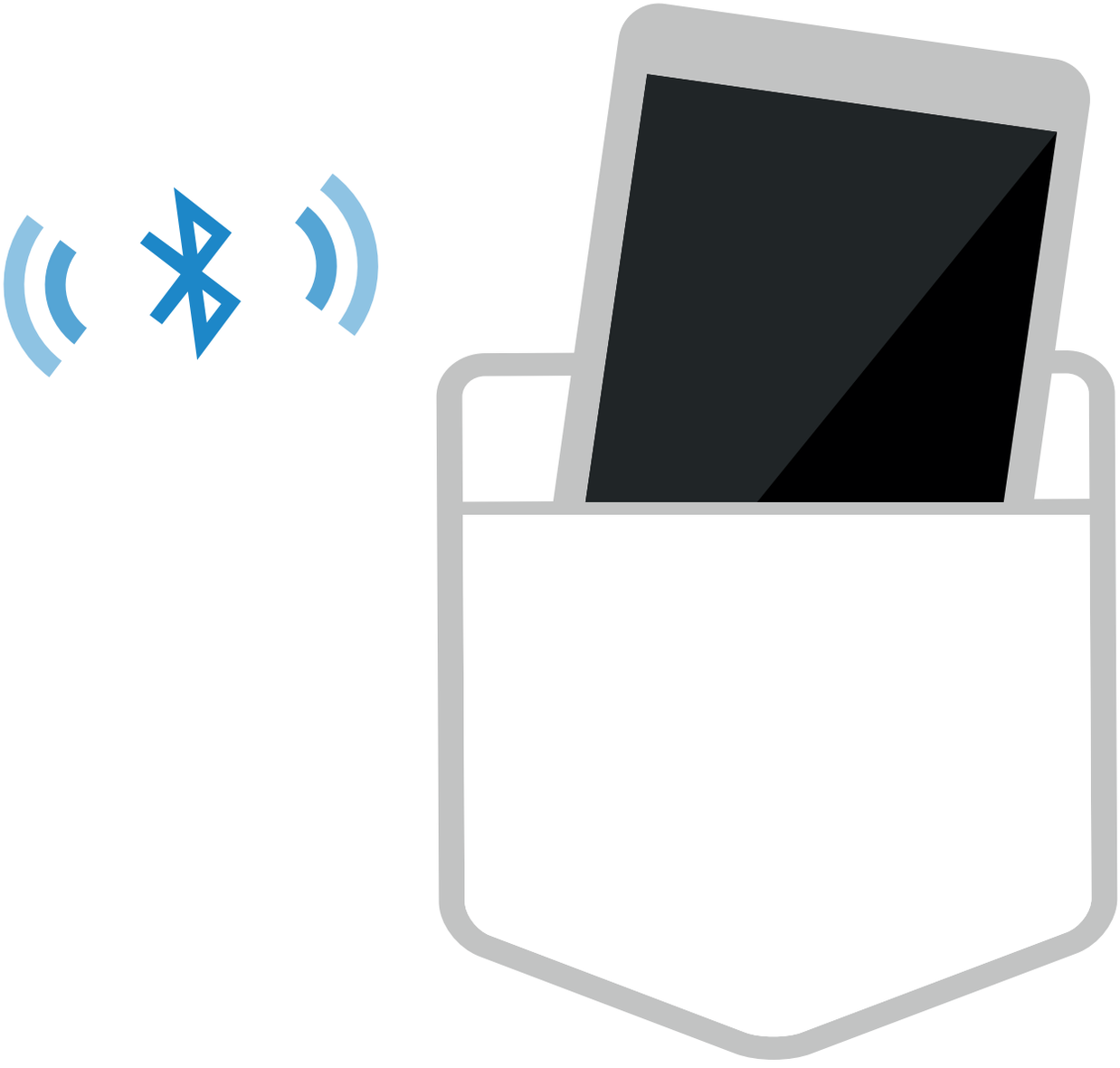

0001012_Forza_Booklet.indd 54 22/07/16 17:

Planifica una ruta hacia un nuevo destino

1 | Toca Buscar en la app de VIO. Escribe una dirección, el nombre de un lugar o una categoría de PDI y, a continuación, toca un resultado de búsqueda.

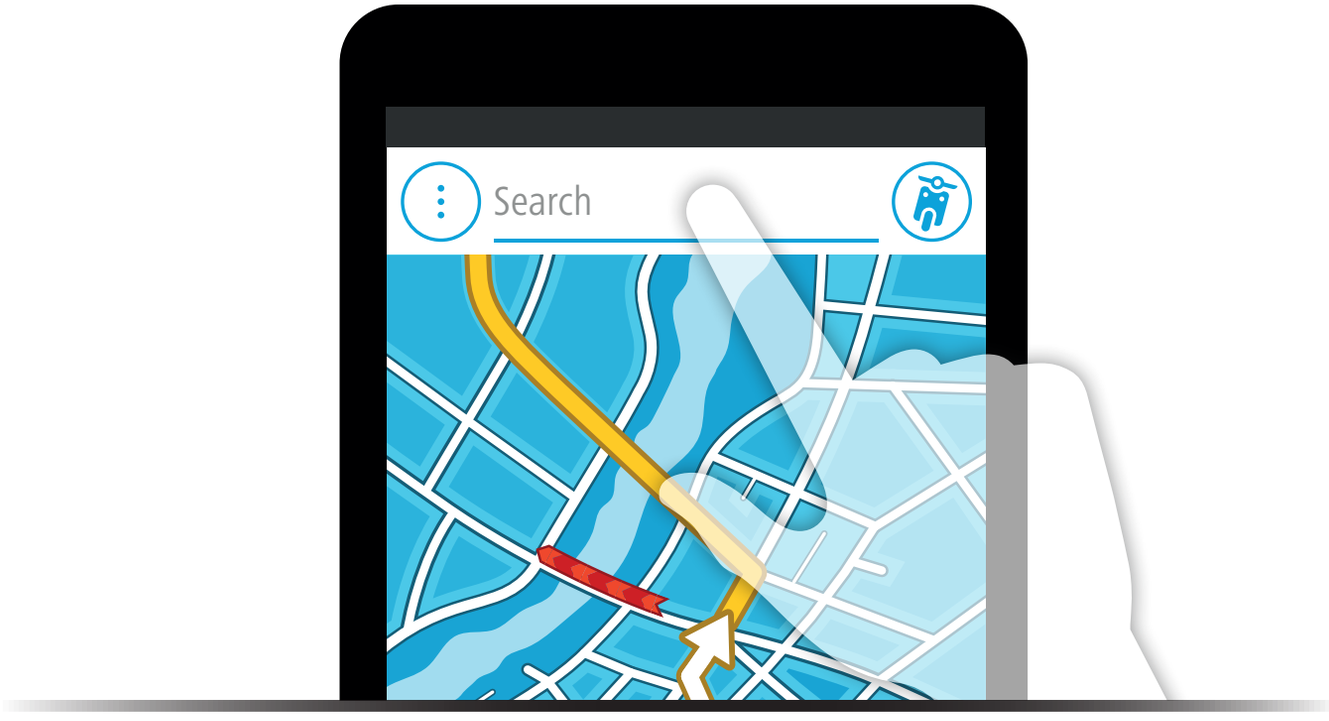

0001012_Forza_Booklet.indd 55 22/07/16 17:

2 | Toca el botón Conducir para planificar una ruta. La ruta se muestra en el VIO.

0001012_Forza_Booklet.indd 56 22/07/16 17:

Planifica una ruta a un destino reciente o un lugar que hayas guardado

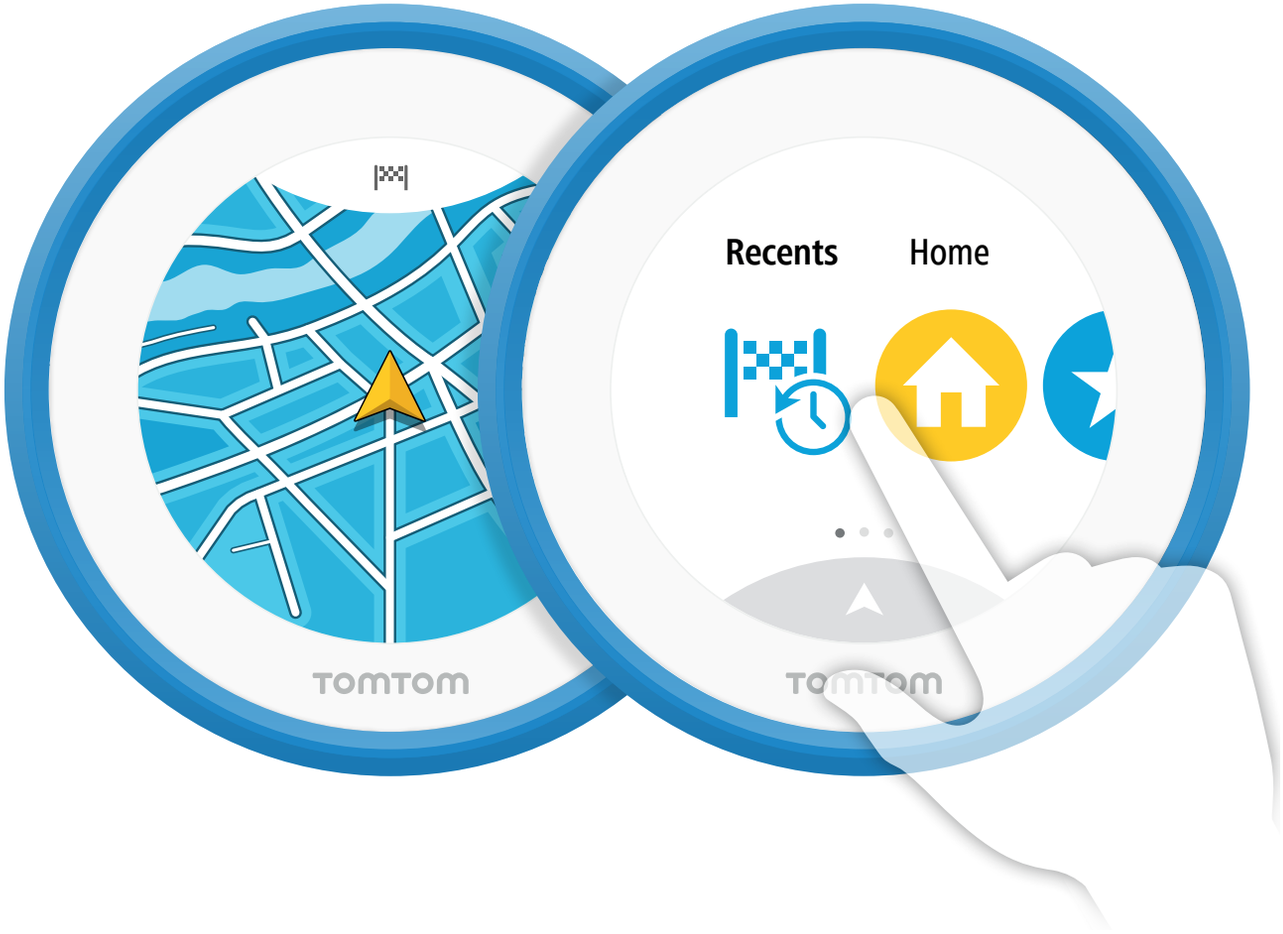

0001012_Forza_Booklet.indd 57 22/07/16 17:

1 | Para planificar una ruta a un destino reciente, abre el menú principal de VIO, toca Recientes y toca un destino reciente.

2 | Abre el menú principal de VIO y toca un lugar guardado

Sugerencia:
Puedes agregar nuevos lugares usando la app. Abre el menú principal de la app. Toca Mis lugares y el botón Agregar.

0001012_Forza_Booklet.indd 58 22/07/16 17:

Carga tu VIO

Carga el VIO con el cable USB incluido. La batería cargada dura unas 5 horas. No olvides cargar también el teléfono.

0001012_Forza_Booklet.indd 59 22/07/16 17:

Te escuchamos

Nos gustaría conocer tu opinión sobre el VIO cuando lo hayas utilizado unas cuantas veces. Visita tu sitio web de comparación favorito y comparte tu opinión con todo el mundo. Te escuchamos.

0001012_Forza_Booklet.indd 60 22/07/16 17:

Erste Schritte

1 | Laden Sie die App TomTom VIO auf Ihr Smartphone herunter.

2 | Aktivieren Sie die Bluetooth-Funktion auf Ihrem Smartphone.

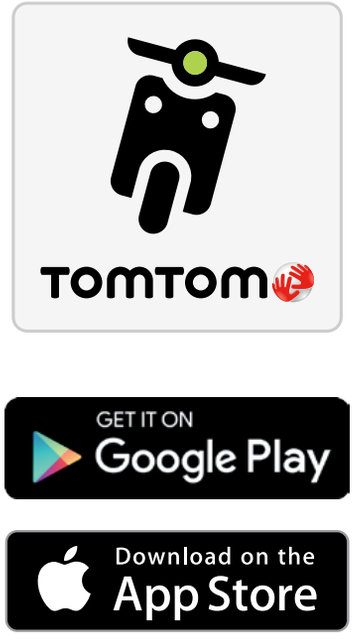

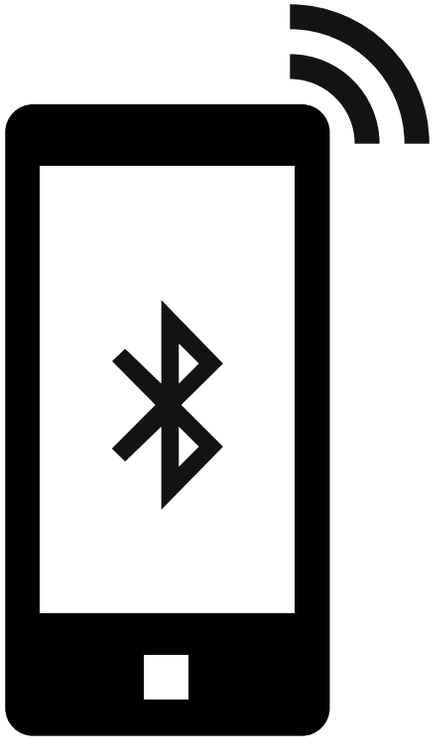

0001012_Forza_Booklet.indd 61 22/07/16 17:

3 | Stellen Sie sicher, dass die Tasten der Hülle auf die Tasten des VIO passen.

4 | Drücken Sie die Ein/Aus-Taste auf Ihrem VIO und befolgen Sie anschließend die Anweisungen in der App.

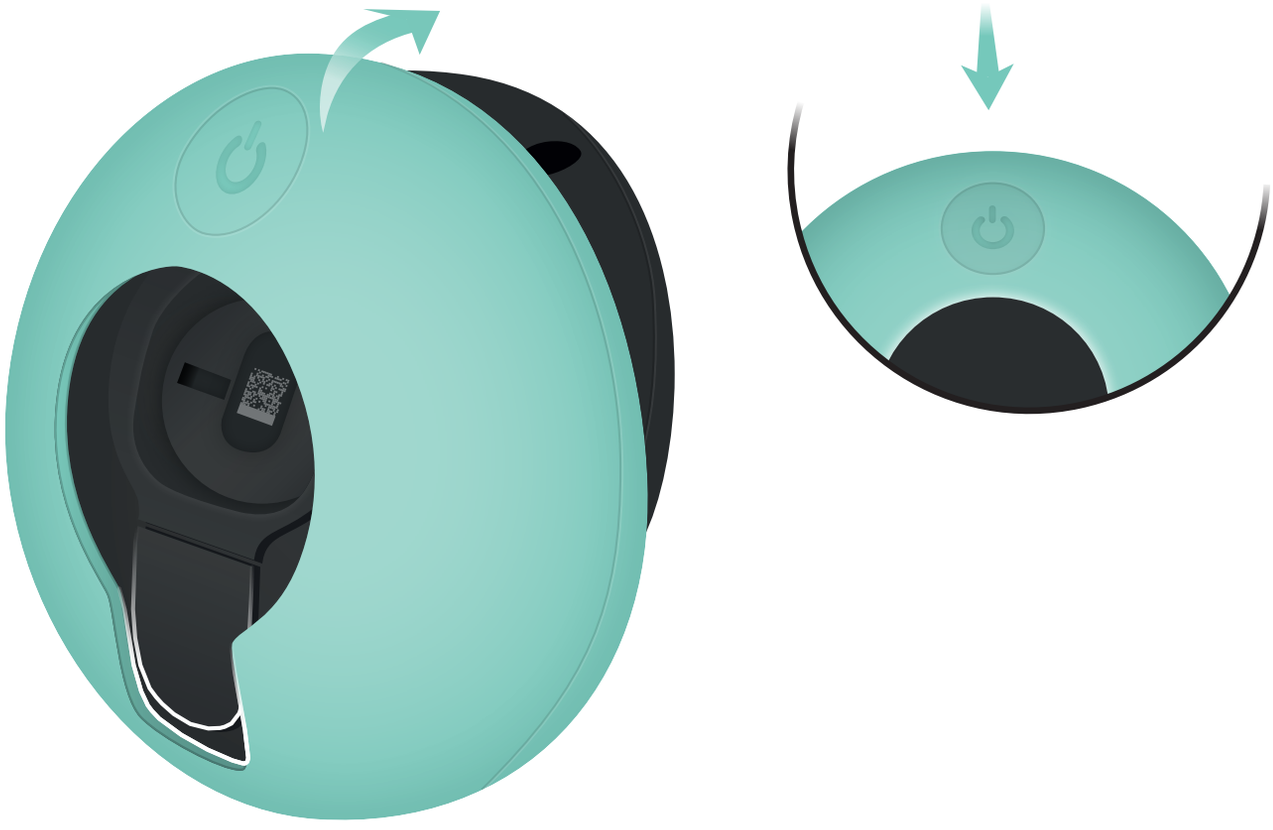

0001012_Forza_Booklet.indd 62 22/07/16 17:

Montage Ihres VIO

0001012_Forza_Booklet.indd 63 22/07/16 17:

1 | Entfernen Sie die beiden Schrauben und nehmen Sie die Klemme aus der Halterung. Lösen Sie die einzelne Schraube auf der Vorderseite der Halterung.

Um das VIO an Ihrem Spiegelarm anzubringen, fahren Sie mit Schritt 2 fort.

Um das VIO mit dem Halterungsarm auf Ihrem Lenker anzubringen, fahren Sie mit Schritt 4 fort.

0001012_Forza_Booklet.indd 64 22/07/16 17:

2 Halten Sie die Halterung an den Spiegelarm und schieben Sie dann die Klemme über die Halterung. Setzen Sie die beiden Schrauben ein und ziehen Sie sie gerade so fest, dass die Halterung hält.

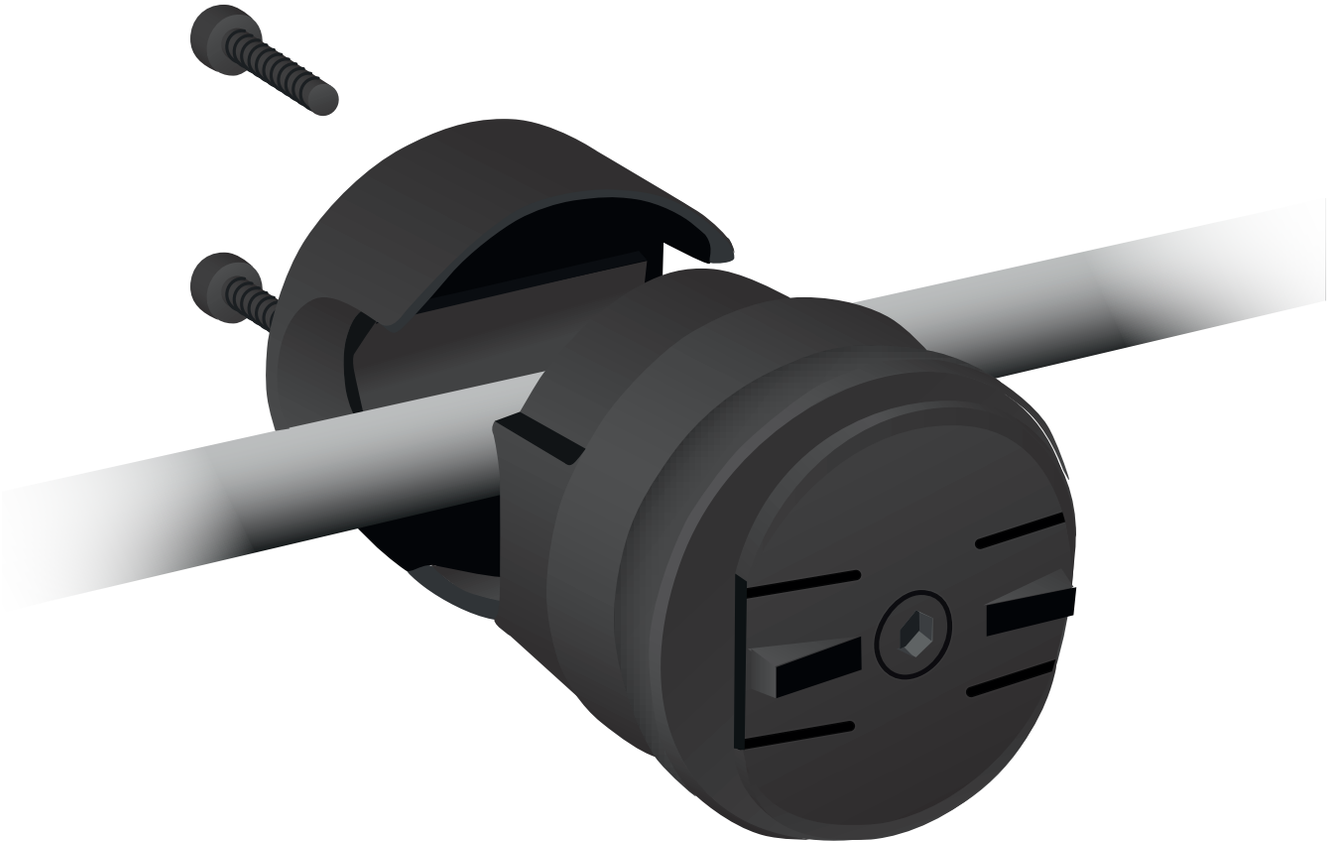

0001012_Forza_Booklet.indd 65 22/07/16 17:

3 Setzen Sie sich auf Ihren Roller. Passen Sie die Halterung und Klemme so an, dass die Vorderseite der Halterung Ihnen zugewandt ist. Ziehen Sie als Erstes die einzelne Schraube in der Halterung fest und ziehen Sie anschließend die beiden Schrauben in der Klemme fest. Achten Sie darauf, dass die Schrauben nicht allzu stark angezogen werden; sie müssen lediglich fest genug sitzen, um die Halterung und Klemme zu sichern. Fahren Sie mit Schritt 7 fort.

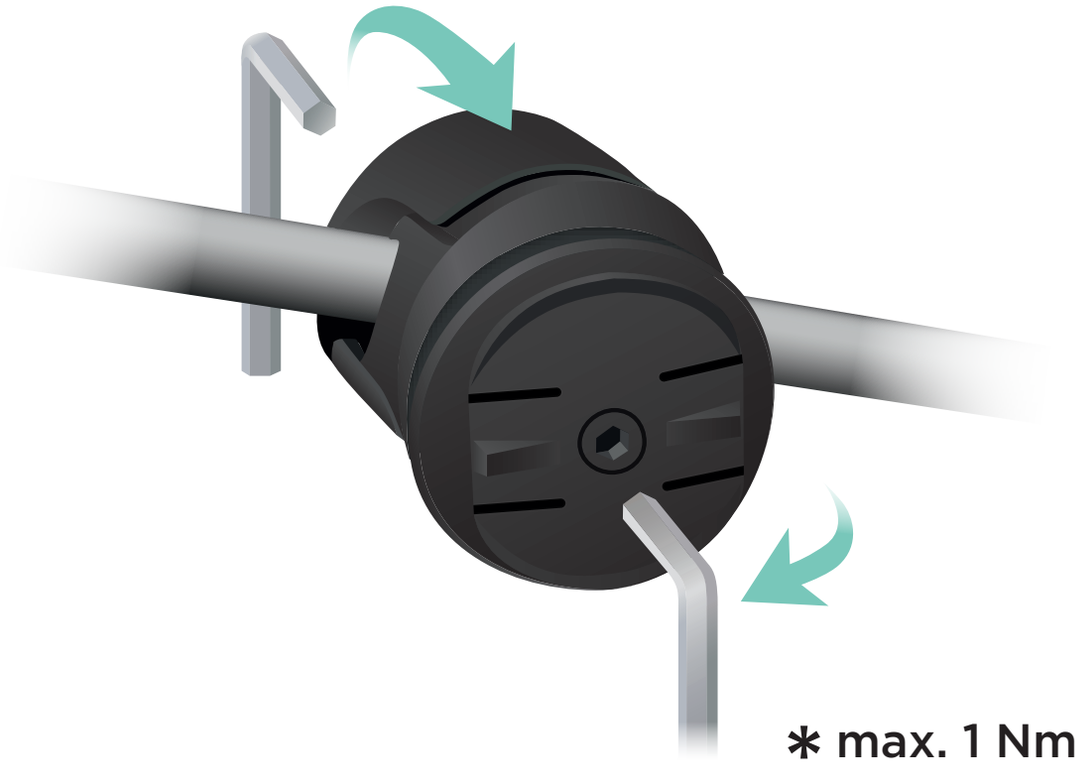

0001012_Forza_Booklet.indd 66 22/07/16 17:

4 | Halten Sie die Halterung am Halterungsarm fest und schieben Sie dann die Klemme über die Halterung. Setzen Sie die beiden Schrauben ein und ziehen Sie sie fest. Achten Sie darauf, dass die Schrauben nicht allzu stark angezogen werden; sie müssen lediglich fest genug sitzen, um die Halterung und Klemme zu sichern.

∗ max. 1 Nm

0001012_Forza_Booklet.indd 67 22/07/16 17:

5 | Entfernen Sie die Schraube vom Halterungsarm und klemmen Sie den Halterungsarm auf Ihren linken Lenkergriff. Schieben Sie ihn so weit nach rechts wie möglich. Verwenden Sie, wenn nötig, den Gummiring, um die Lücke zwischen Halterungsarm und Lenker zu schließen. Installieren Sie die Schraube und ziehen Sie sie nur so fest, dass der Halterungsarm befestigt ist.

0001012_Forza_Booklet.indd 68 22/07/16 17:

6 | Steigen Sie auf Ihren Roller. Passen Sie den Halterungsarm und die Halterung so an, dass Ihnen die Vorderseite der Halterung zugewandt ist. Ziehen Sie zuerst die Schraube in der Halterung und dann die Schraube im Halterungsarm fest. Achten Sie darauf, dass die Schrauben nicht allzu stark angezogen werden; sie müssen lediglich fest genug sitzen, um die Halterung und Klemme zu sichern.

∗ max. 1 Nm

0001012_Forza_Booklet.indd 69 22/07/16 17:

7 | Setzen Sie Ihr VIO in die Halterung ein und drehen Sie es um 90 Grad, um es zu sichern.

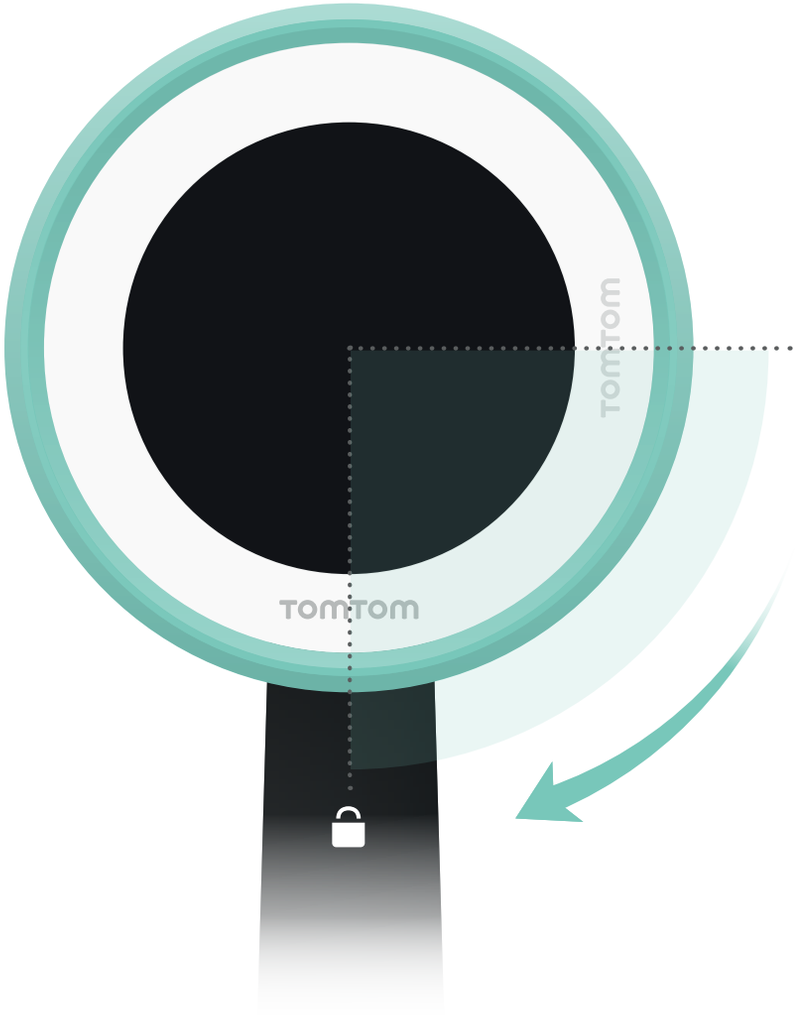

0001012_Forza_Booklet.indd 70 22/07/16 17:

Ihr TomTom VIO

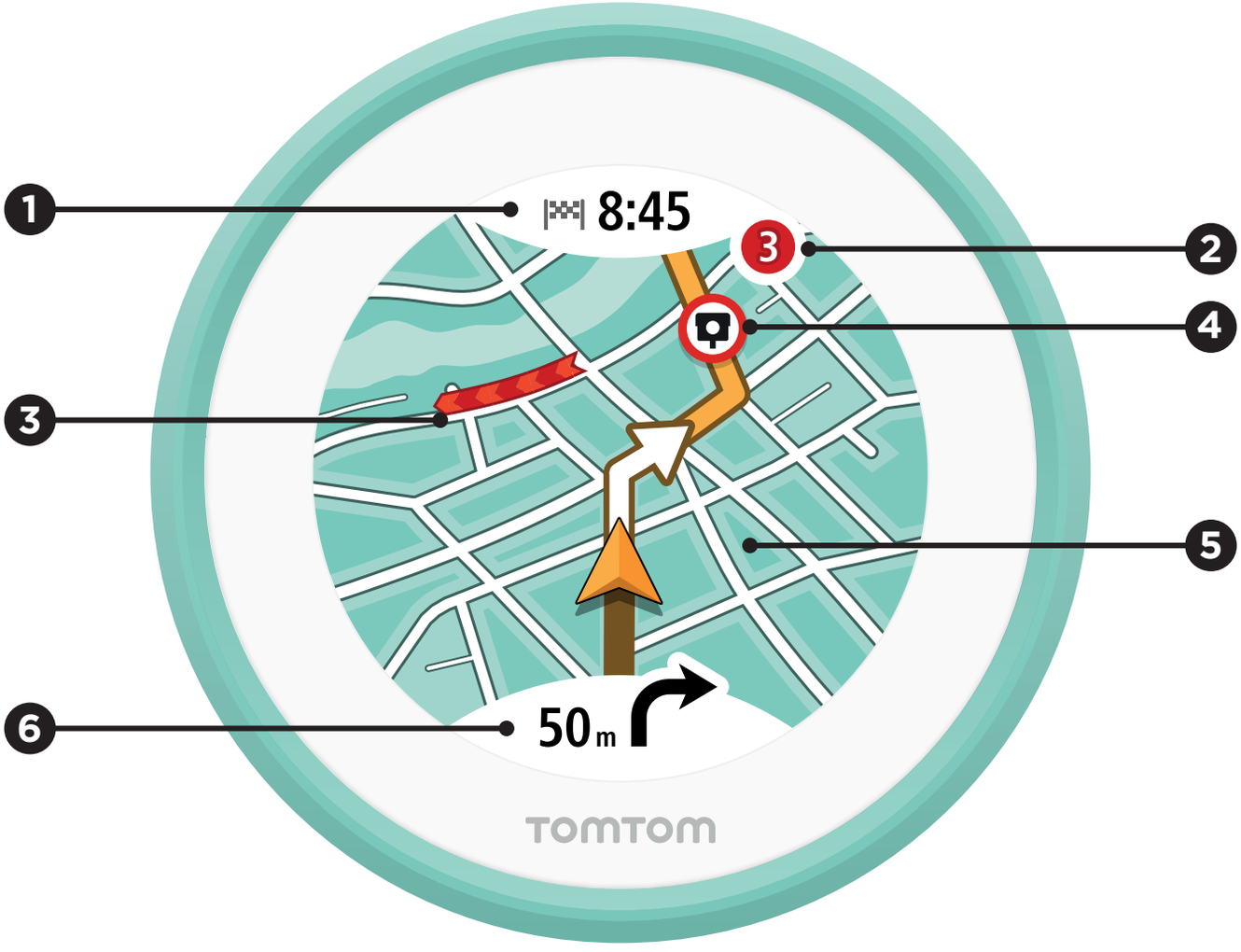

0001012_Forza_Booklet.indd 71 22/07/16 17:

1 | Voraussichtliche Ankunftszeit. Tippen Sie auf das Display, um ein neues Ziel auszuwählen.

2 | Gesamtverzögerung auf Ihrer Route.

3 | Verkehrsinfo.

4 | Radarkamera auf Ihrer Route.

5 | Tippen Sie auf die Karte, um die Zoom-Stufe im Übersichtsmodus zu ändern.

6 | Nächste Anweisung. Tippen Sie auf das Display, um zwischen dem Übersichts- und Routenmodus zu wechseln.

0001012_Forza_Booklet.indd 72 22/07/16 17:

Vor der Fahrt

Ihr Smartphone nutzt Bluetooth, um mit Ihrem VIO zu kommunizieren. Stellen Sie sicher, dass Bluetooth auf Ihrem Smartphone aktiviert ist. Legen Sie Ihr Smartphone in die Hosentasche, Handtasche, auf eine Ablage oder einen anderen Ort in Reichweite des VIO.

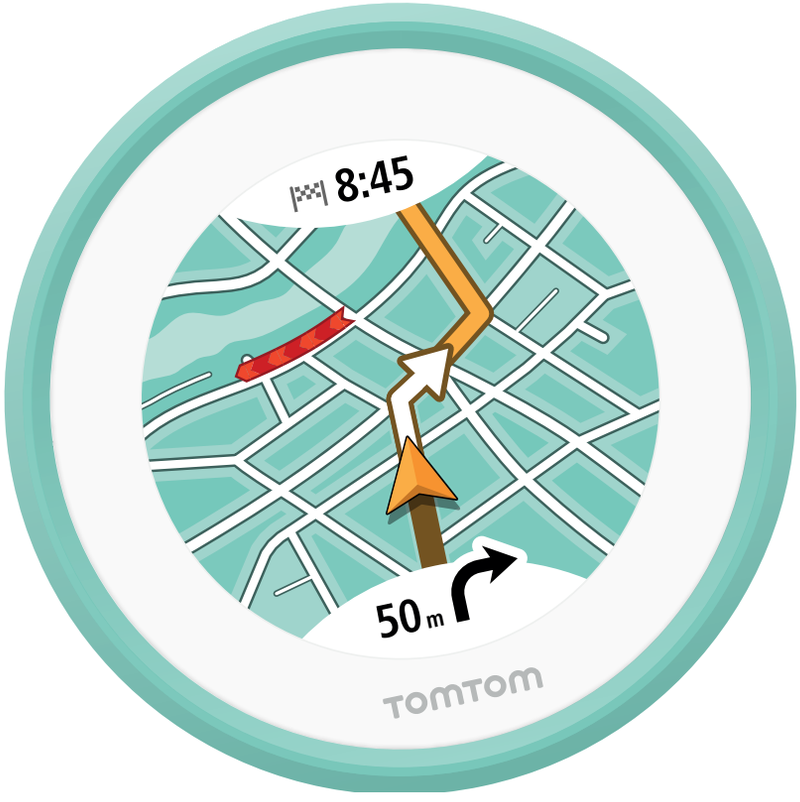

0001012_Forza_Booklet.indd 73 22/07/16 17:

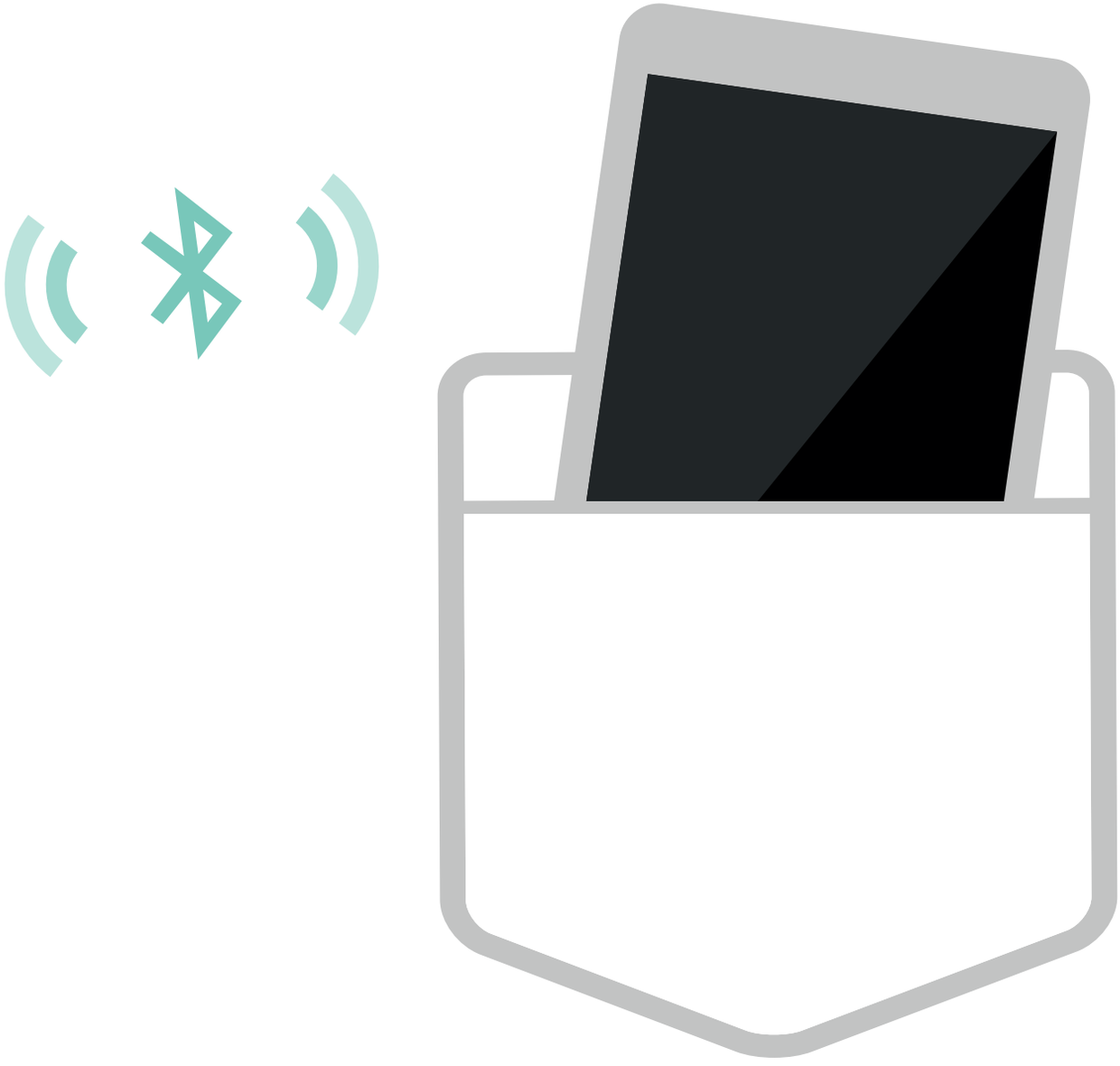

0001012_Forza_Booklet.indd 74 22/07/16 17:

Eine Route zu einem neuen Ziel planen

1 | Tippen Sie in Ihrer VIO-App auf „Suchen“. Geben Sie eine Adresse, den Namen eines Ortes oder eine POI-Kategorie ein und tippen Sie dann auf ein Suchergebnis.

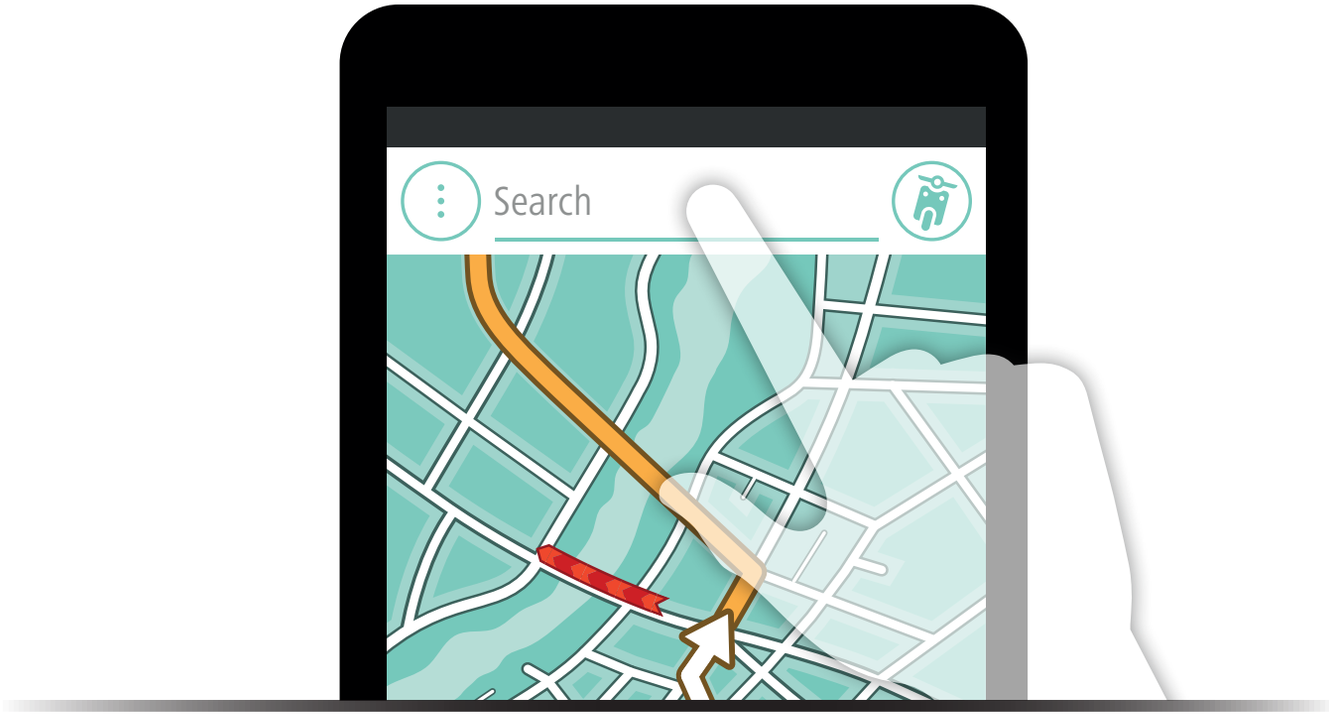

0001012_Forza_Booklet.indd 75 22/07/16 17:

2 | Tippen Sie auf die Taste „Fahren“, um eine Route zu planen. Die Route wird auf Ihrem VIO angezeigt.

0001012_Forza_Booklet.indd 76 22/07/16 17:

Eine Route zu einem letzten Ziel oder gespeicherten Ort planen

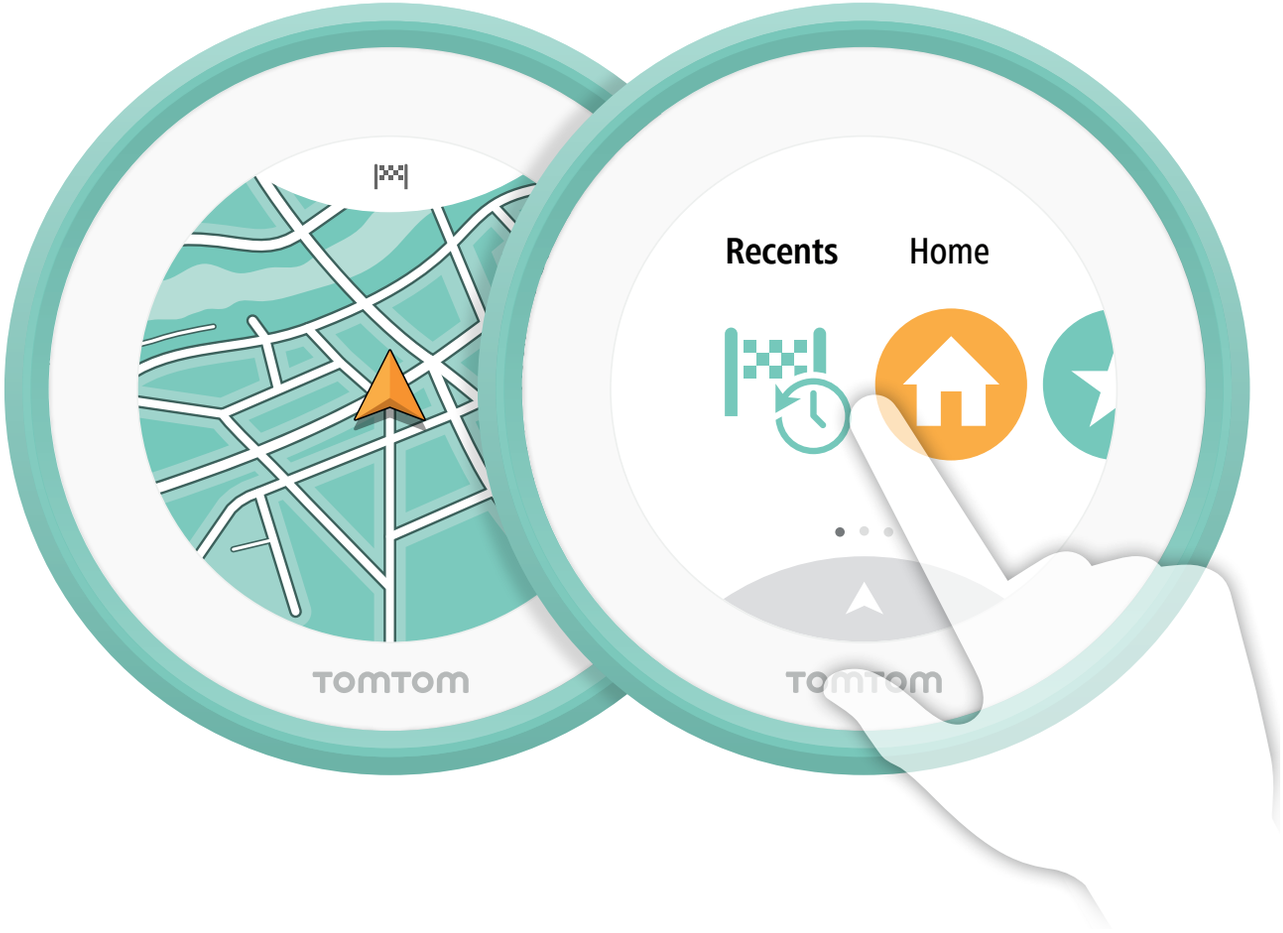

0001012_Forza_Booklet.indd 77 22/07/16 17:

1 | Um eine Route zu einem letzten Ziel zu planen, öffnen Sie das Hauptmenü Ihres VIO und tippen Sie dann auf ein letztes Ziel.

2 | Um eine Route zu einem gespeicherten Ort zu planen, öffnen Sie das Hauptmenü Ihres VIO und tippen Sie dann auf einen gespeicherten Ort.

Tipp:
Fügen Sie mit der App neue Orte hinzu. Öffnen Sie das Hauptmenü der App. Tippen Sie auf „Meine Orte“ und tippen Sie dann auf die Taste „Hinzufügen“.

0001012_Forza_Booklet.indd 78 22/07/16 17:

Laden des VIO

Laden Sie Ihr VIO über das mitgelieferte USB-Kabel auf. Ein geladener Akku hält mindestens 5 Stunden. Vergessen Sie nicht, Ihr Smartphone aufzuladen.

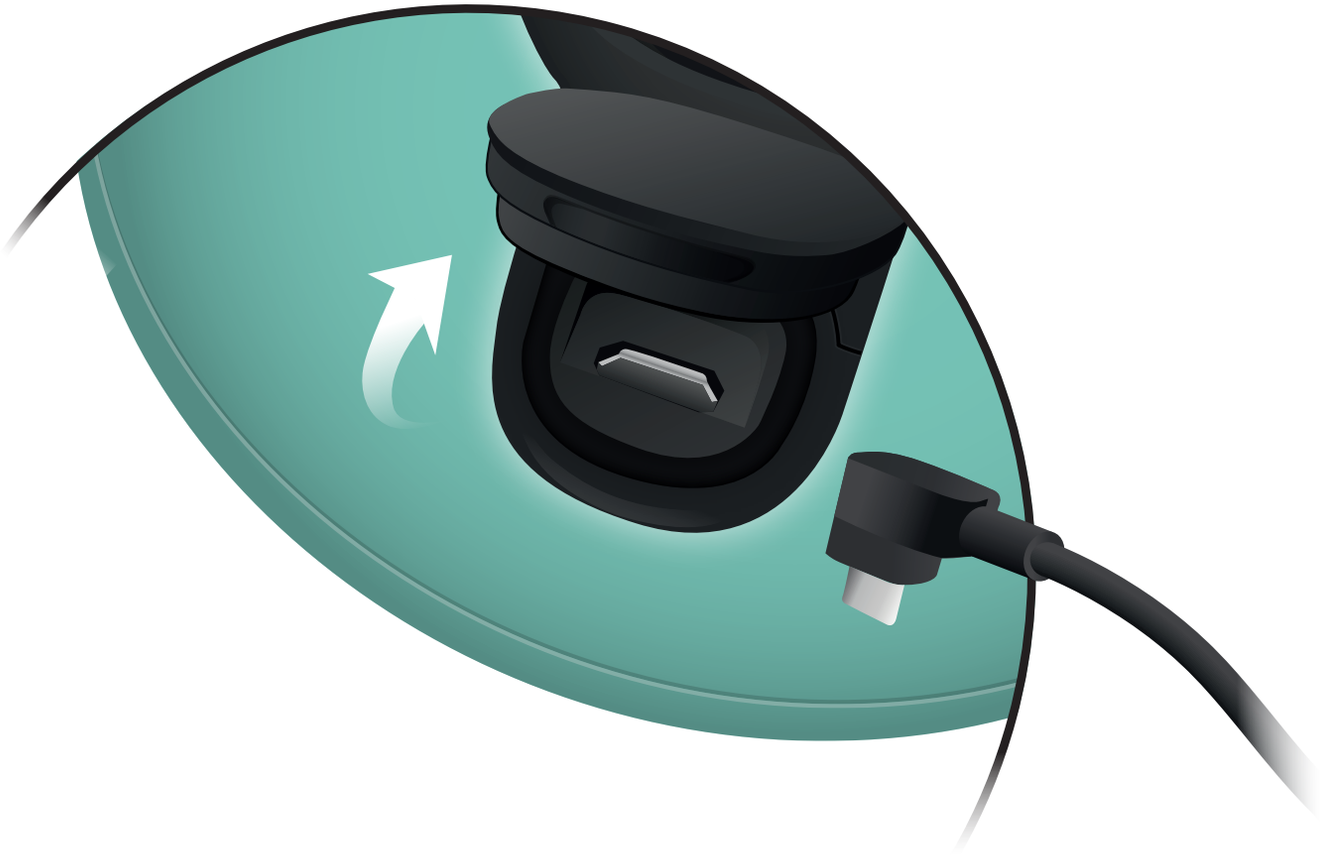

0001012_Forza_Booklet.indd 79 22/07/16 17:

Wir hören Ihnen zu

Wenn Sie Ihr VIO ein paar Mal im Einsatz hatten, würden wir uns freuen, Ihre Meinung zu hören. Besuchen Sie gerne Ihre Lieblings-Vergleichswebseite und lassen Sie uns und andere Ihre Meinung wissen. Wir hören Ihnen zu.

0001012_Forza_Booklet.indd 80 22/07/16 17:

Inizia subito

1 | Scarica l'app TomTom VIO sul telefono.

2 | Sul telefono, attiva il Bluetooth.

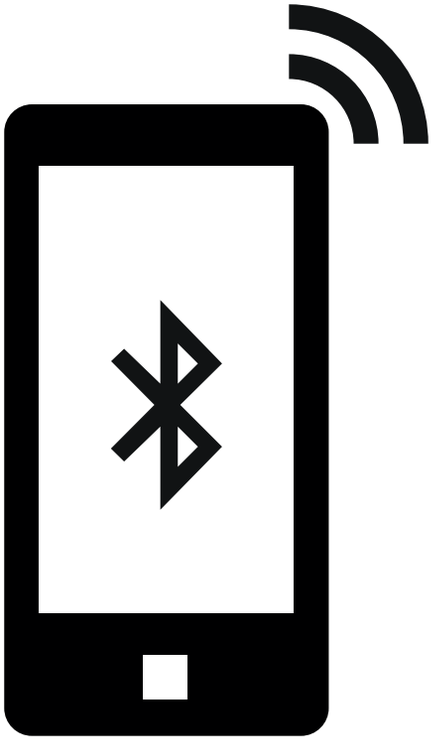

0001012_Forza_Booklet.indd 81 22/07/16 17:

3 | Inserisci la cover in silicone sul retro del VIO. Assicurati che la cover sia allineata al VIO.

4 | Premi il pulsante di accensione sul VIO, quindi segui le istruzioni di configurazione nell'app.

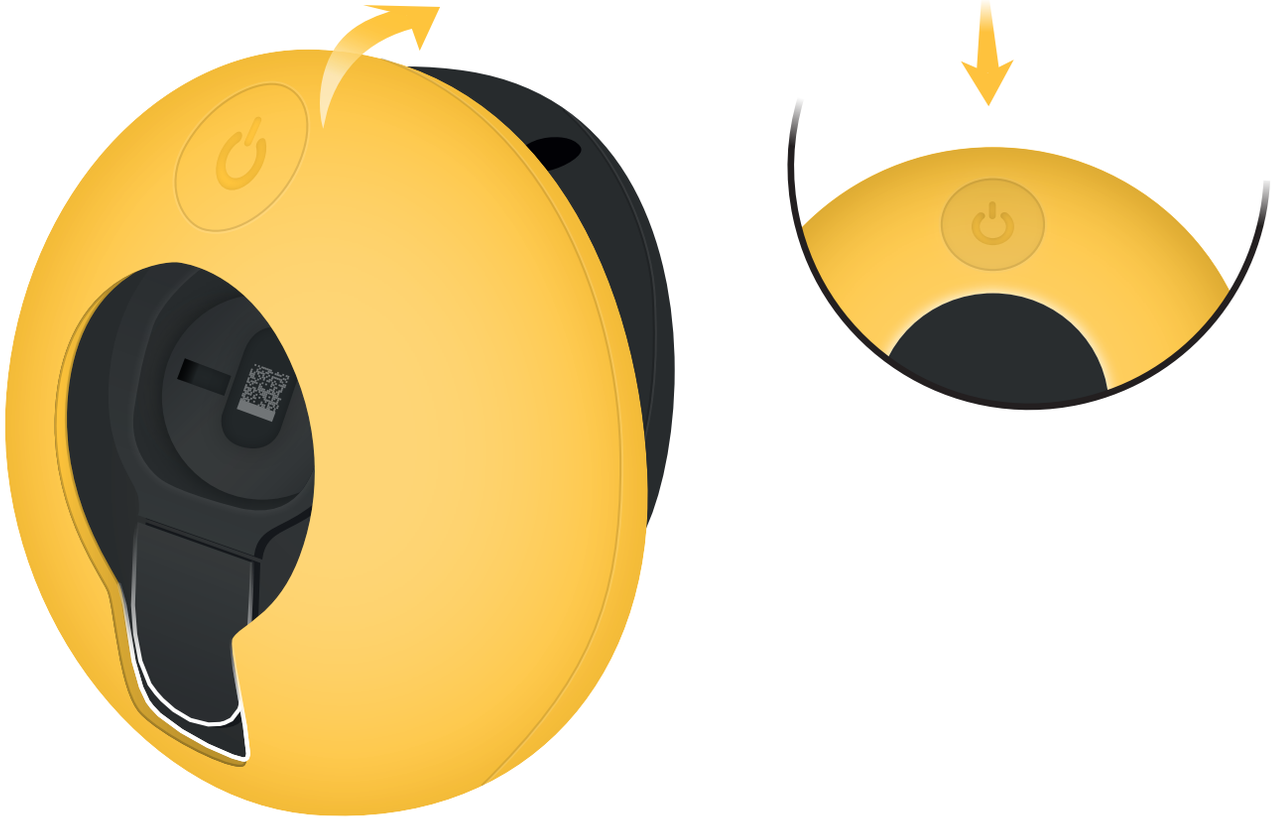

0001012_Forza_Booklet.indd 82 22/07/16 17:

Installa il VIO

0001012_Forza_Booklet.indd 83 22/07/16 17:

1 Rimuovi due viti e sgancia il morsetto dal supporto. Allenta la vite sulla parte anteriore del supporto.

Per montare il VIO sull'asta dello specchietto, vai al passaggio 2.

Per montare il VIO sulla manopola utilizzando la staffa, vai al passaggio 4.

0001012_Forza_Booklet.indd 84 22/07/16 17:

2 Posiziona il supporto sull’asta dello specchietto e premi il morsetto sul supporto. Installa le due viti e stringile per fissare il supporto.

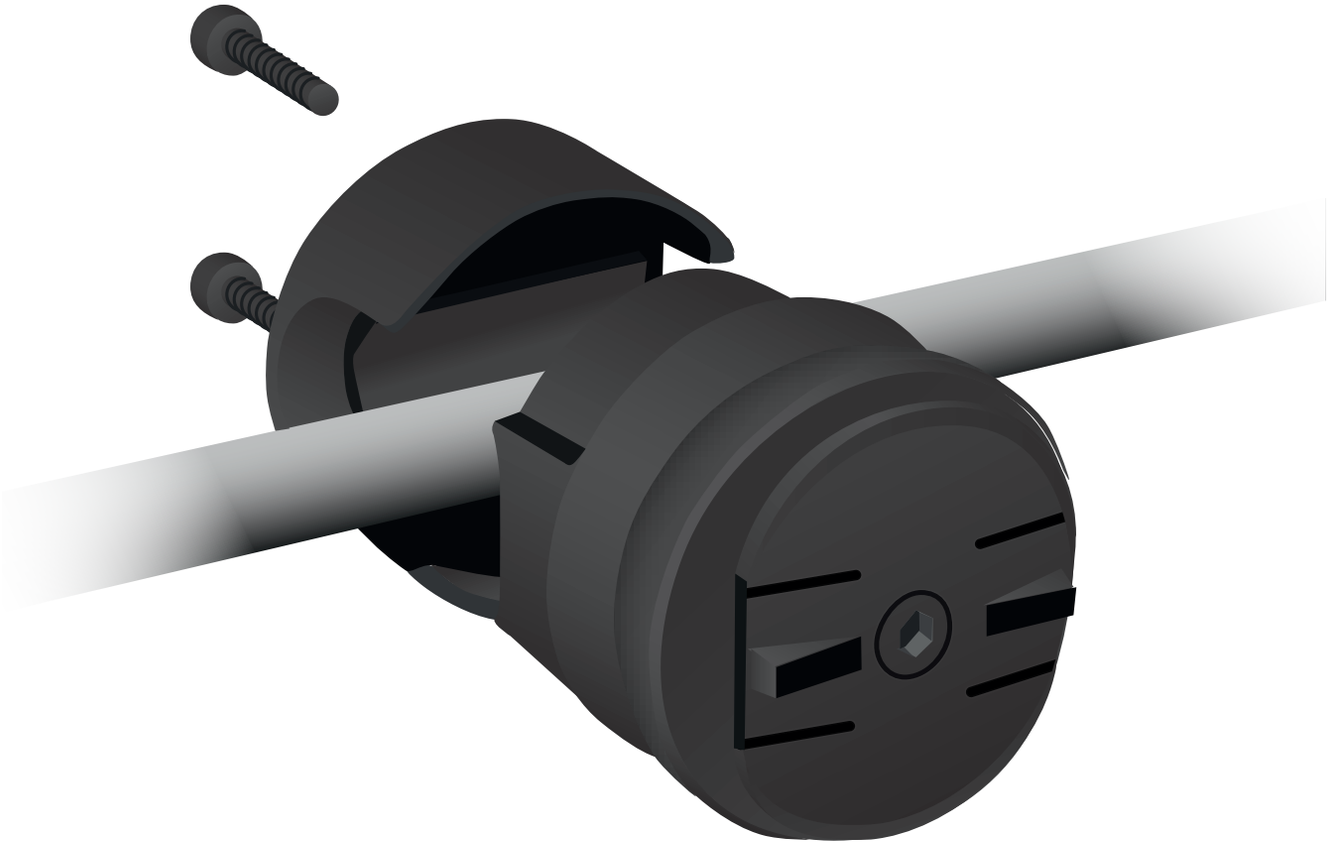

0001012_Forza_Booklet.indd 85 22/07/16 17:

3 Monta in sella allo scooter. Regola il supporto e il morsetto in modo tale che la parte anteriore del supporto sia rivolta verso di te. Stringi la vite del supporto, quindi le due viti del morsetto. Non stringere eccessivamente le viti: devono solo essere abbastanza strette da fissare il supporto e il morsetto. Vai al passaggio 7.

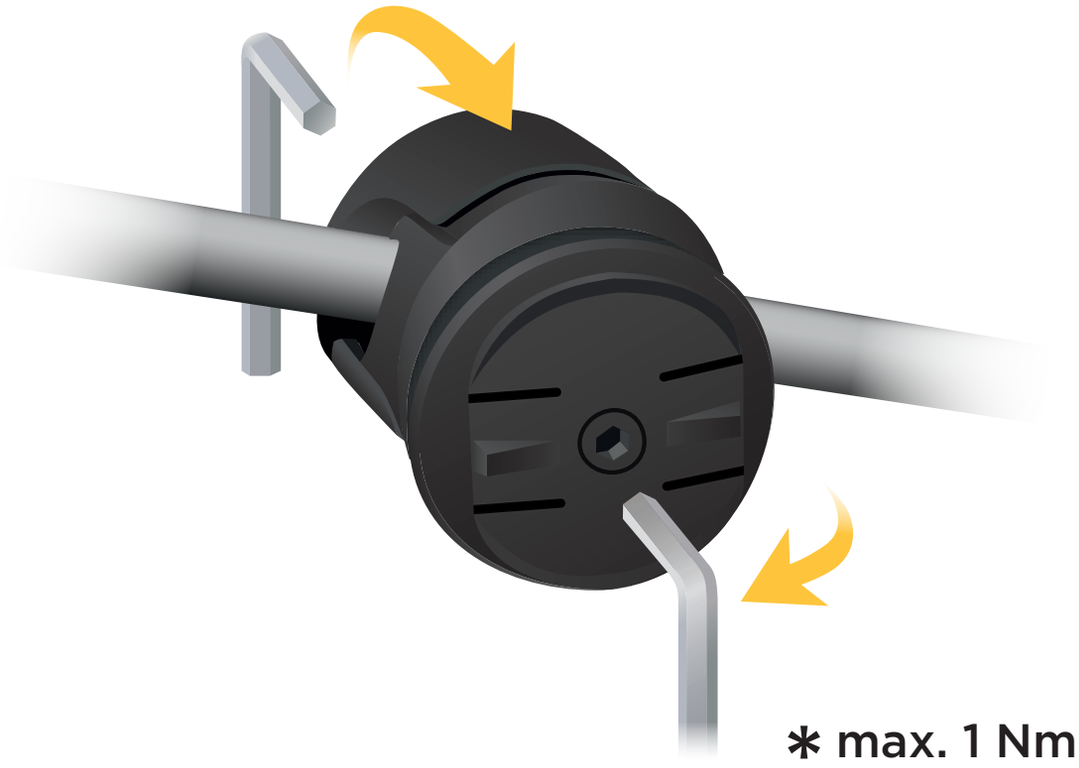

0001012_Forza_Booklet.indd 86 22/07/16 17:

4 | Posiziona la staffa sul supporto e premi il morsetto sul supporto. Installa le due viti e stringile. Non stringere eccessivamente le viti: devono solo essere abbastanza strette da fissare il supporto e il morsetto.

∗ max. 1 Nm

0001012_Forza_Booklet.indd 87 22/07/16 17:

5 Rimuovi la vite dalla staffa e aggancia quest'ultima alla manopola sinistra. Spostala quanto più a destra possibile. Usa la guarnizione per riempire lo spazio tra l'asta del supporto e la manopola, se necessario. Installa la vite e stringila per fissare la staffa.

0001012_Forza_Booklet.indd 88 22/07/16 17:

6 Monta in sella allo scooter. Regola la staffa e il supporto affinché il lato anteriore del supporto sia rivolto verso di te. Stringi prima la vite del supporto, quindi la vite della staffa. Non stringere eccessivamente le viti: devono solo essere abbastanza strette da fissare il supporto e la staffa.

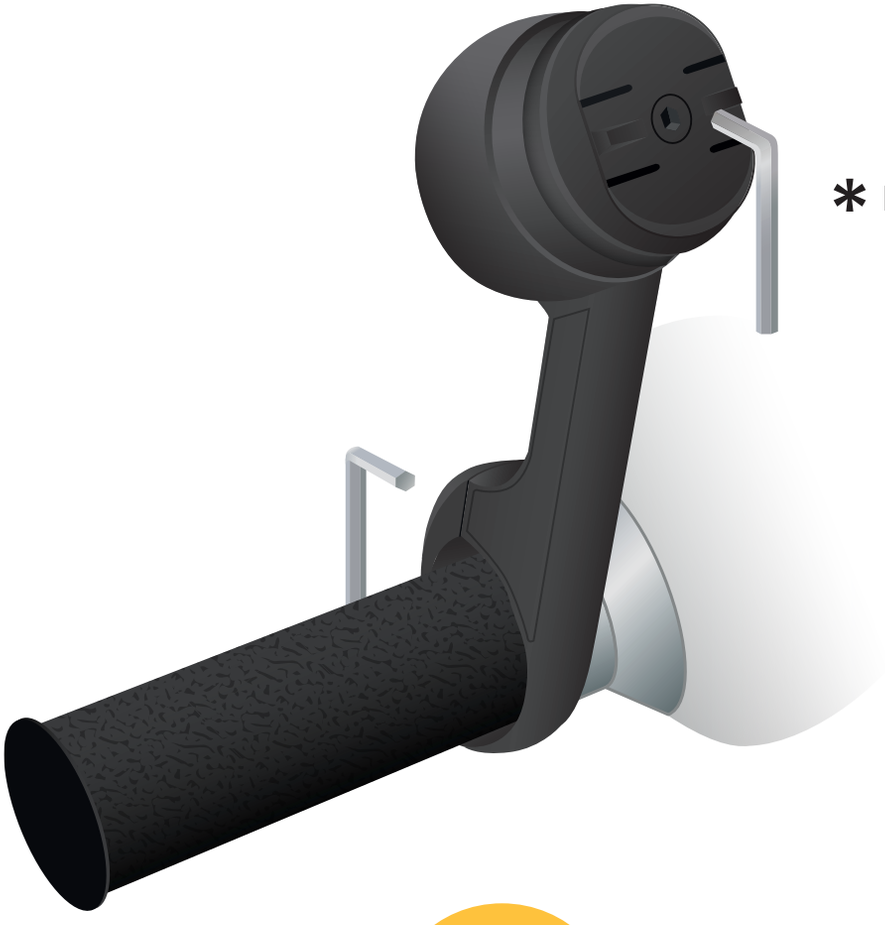

* max. 1 Nm

0001012_Forza_Booklet.indd 89 22/07/16 17:

7 | Posiziona il VIO sul supporto e ruotalo di novanta gradi per fissarlo.

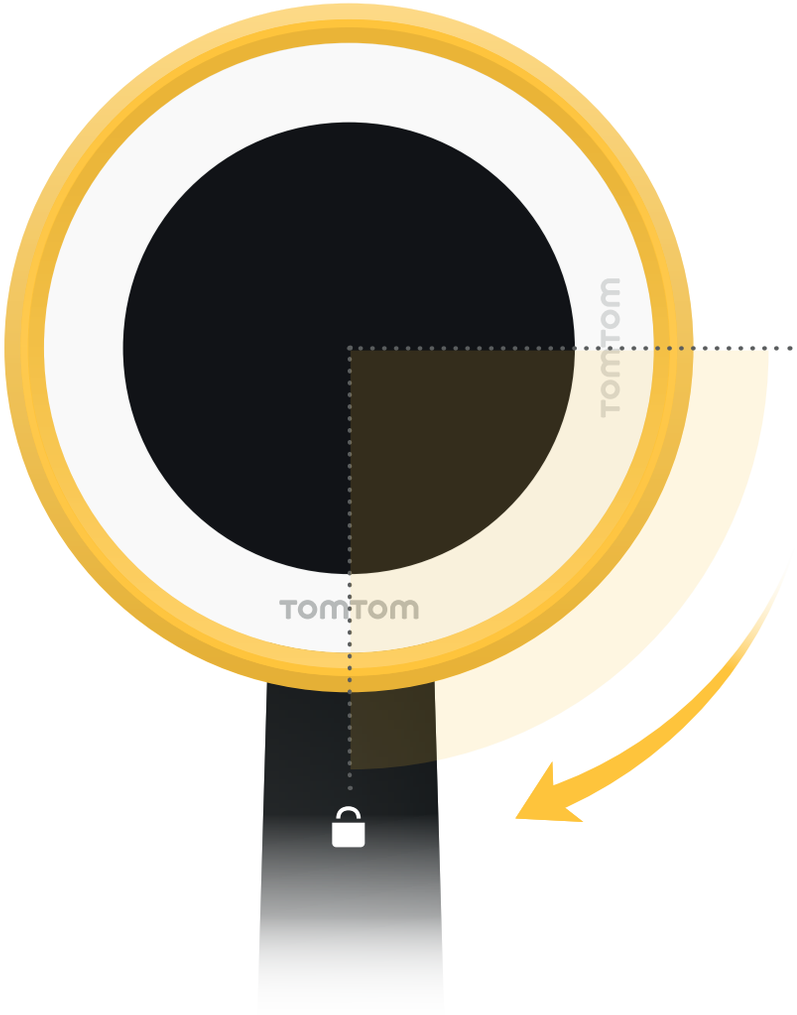

90

Il VIO

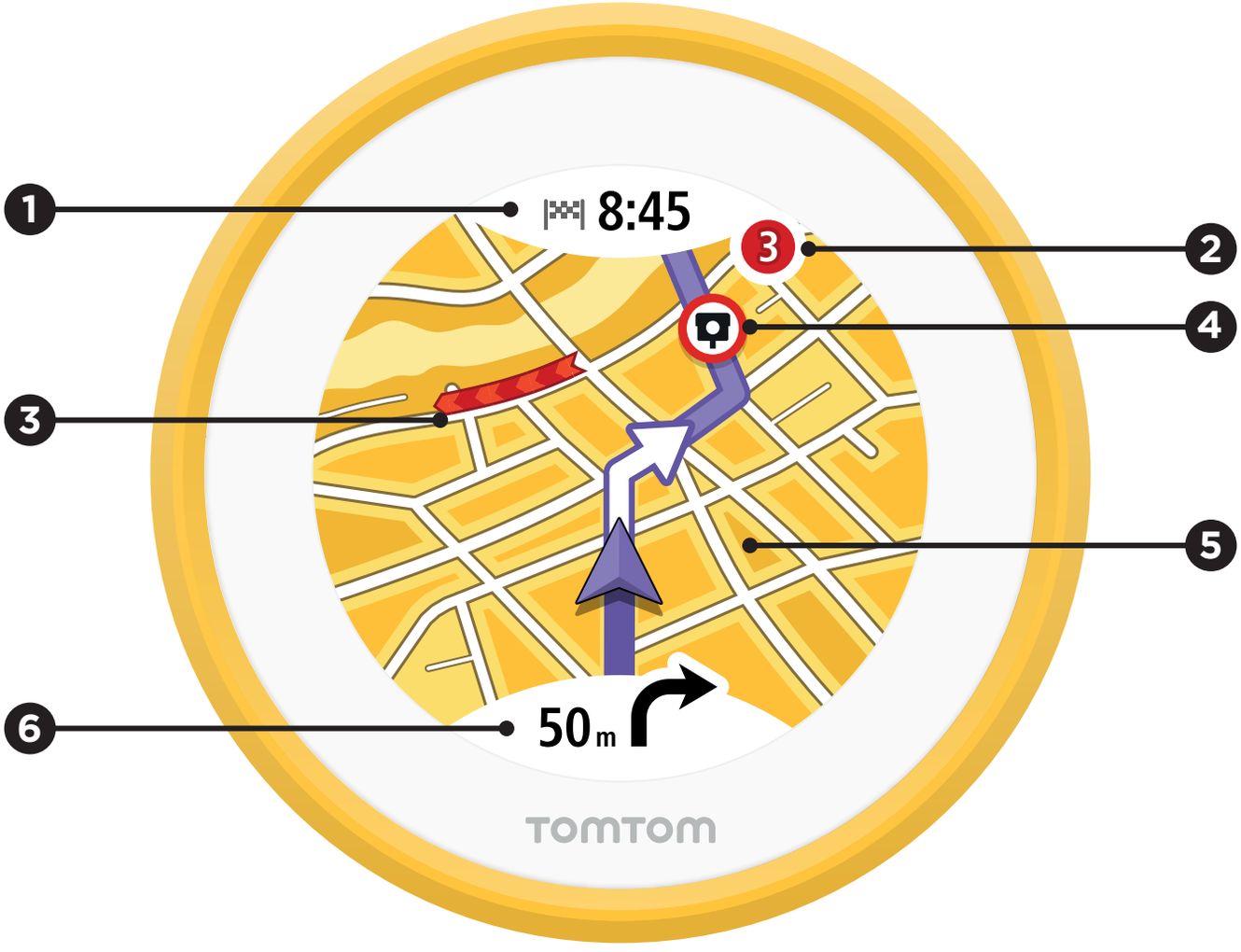

0001012_Forza_Booklet.indd 91 22/07/16 17:

1 | Orario di arrivo previsto. Tocca il pannello per scegliere una nuova destinazione.

2 | Ritardo totale lungo il percorso.

3 | Traffico.

4 | Autovelox sul percorso.

5 | Tocca la mappa per modificare il livello zoom nella modalità Panoramica.

6 | Istruzione successiva. Tocca il pannello per passare dalla modalità Panoramica alla modalità di navigazione e viceversa.

0001012_Forza_Booklet.indd 92 22/07/16 17:

Prima di partire

Il telefono utilizza il Bluetooth per comunicare con il VIO. Sul telefono, assicurati che il Bluetooth sia abilitato. Metti il telefono in tasca, in una borsa, in un vano portaoggetti o in qualsiasi altro posto nell'area di copertura del VIO.

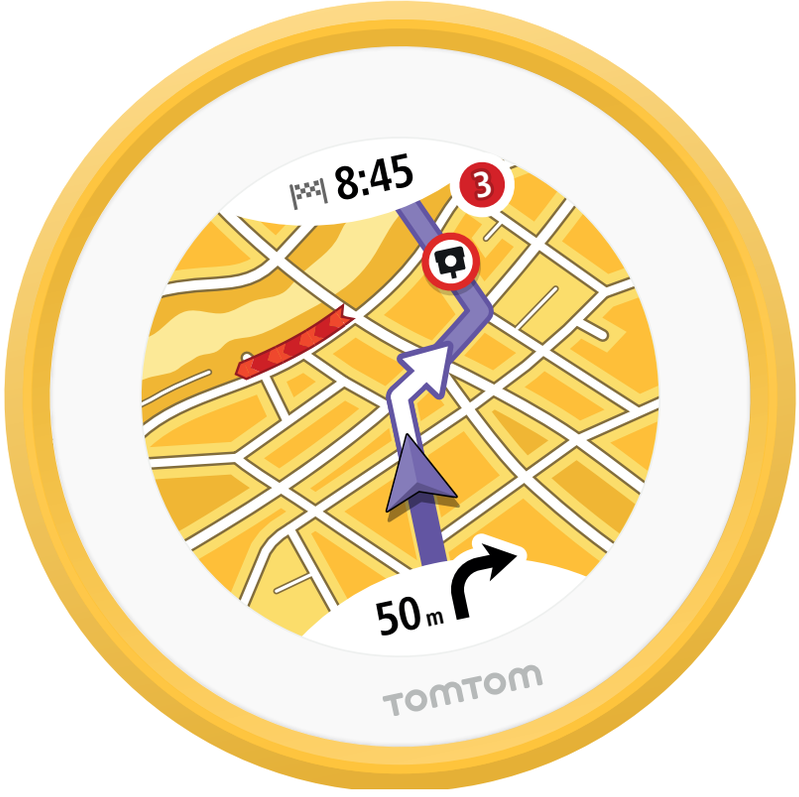

0001012_Forza_Booklet.indd 93 22/07/16 17:

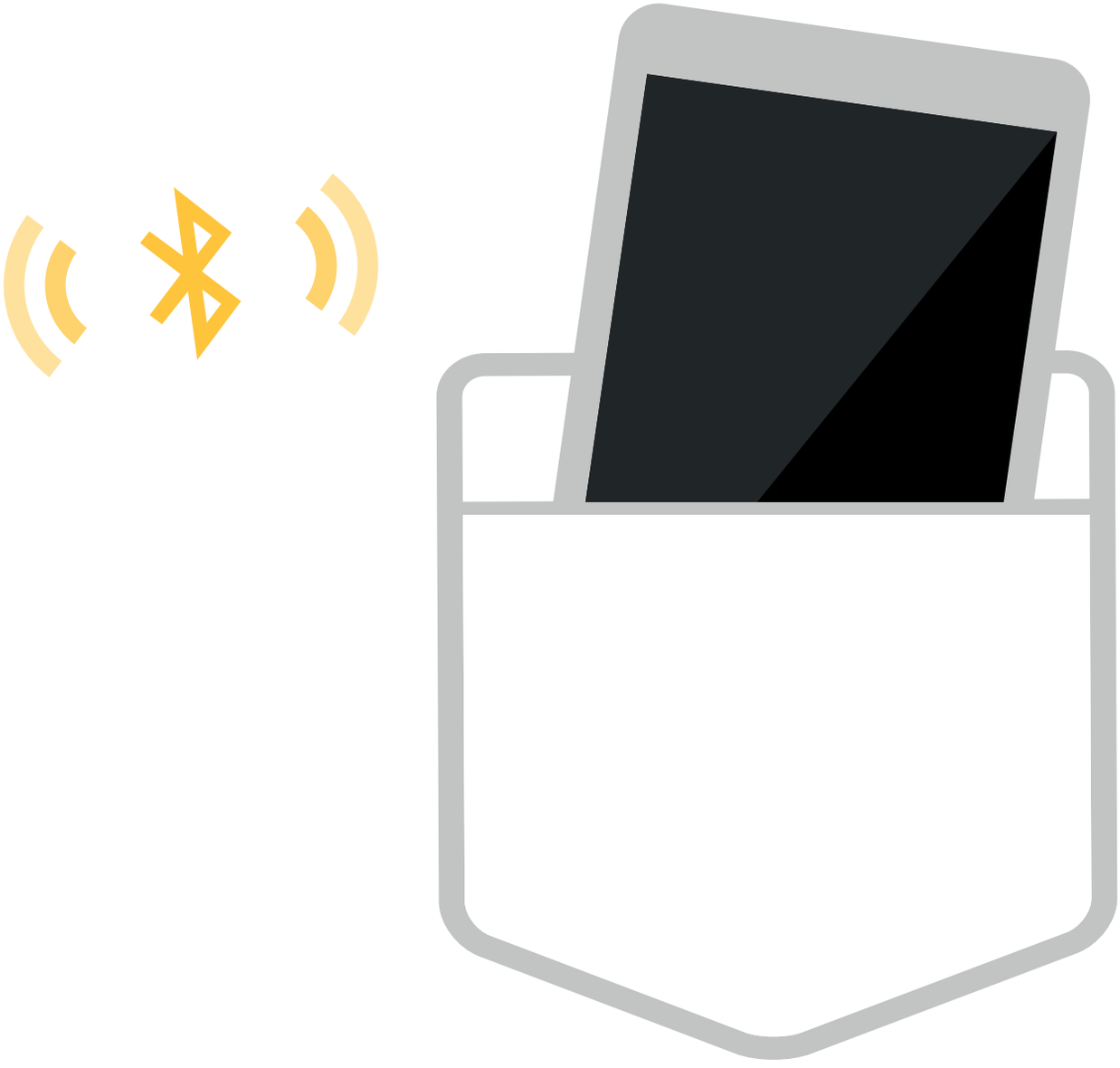

0001012_Forza_Booklet.indd 94 22/07/16 17:

Pianifica un percorso verso una nuova destinazione

1 | Tocca Cerca nell'app VIO. Inserisci l'indirizzo, il nome di un luogo o una categoria PDI, quindi tocca un risultato della ricerca.

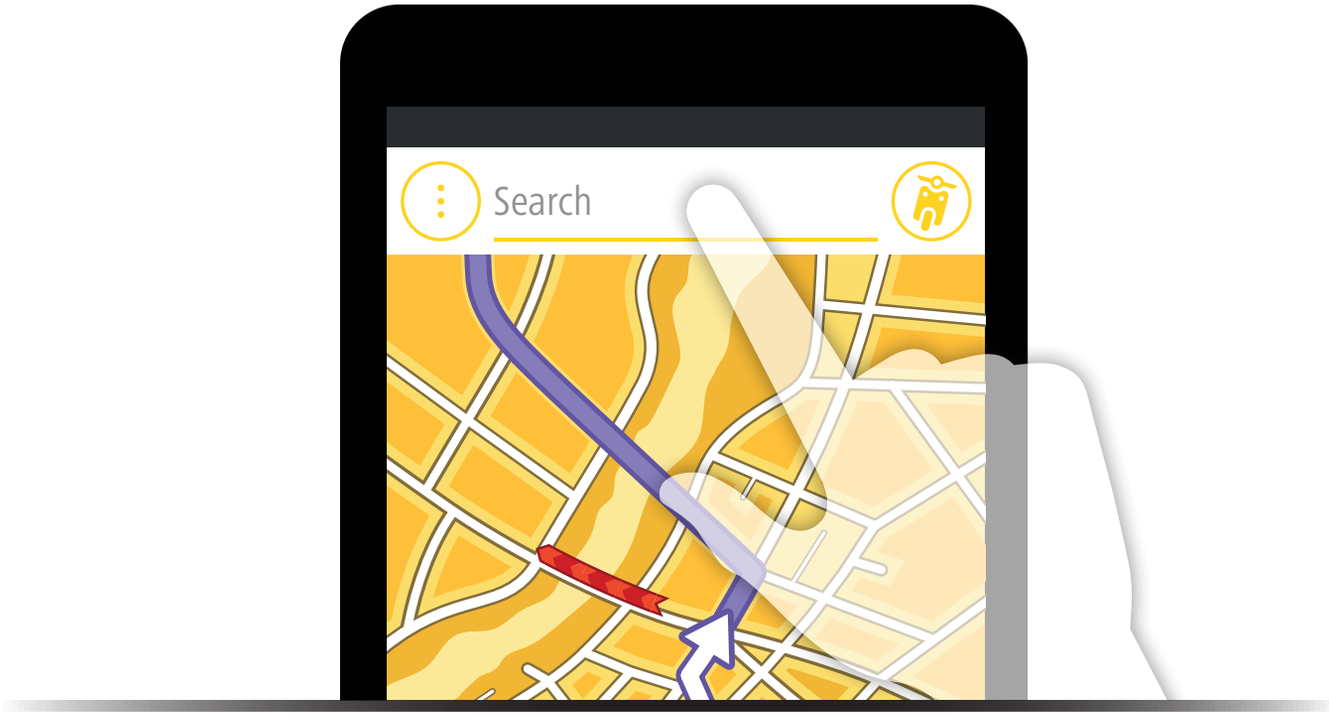

0001012_Forza_Booklet.indd 95 22/07/16 17:

2 | Tocca il pulsante Guida per pianificare un percorso. Il percorso viene visualizzato sul VIO.

0001012_Forza_Booklet.indd 96 22/07/16 17:

Pianifica il percorso di una destinazione recente o di una località salvata

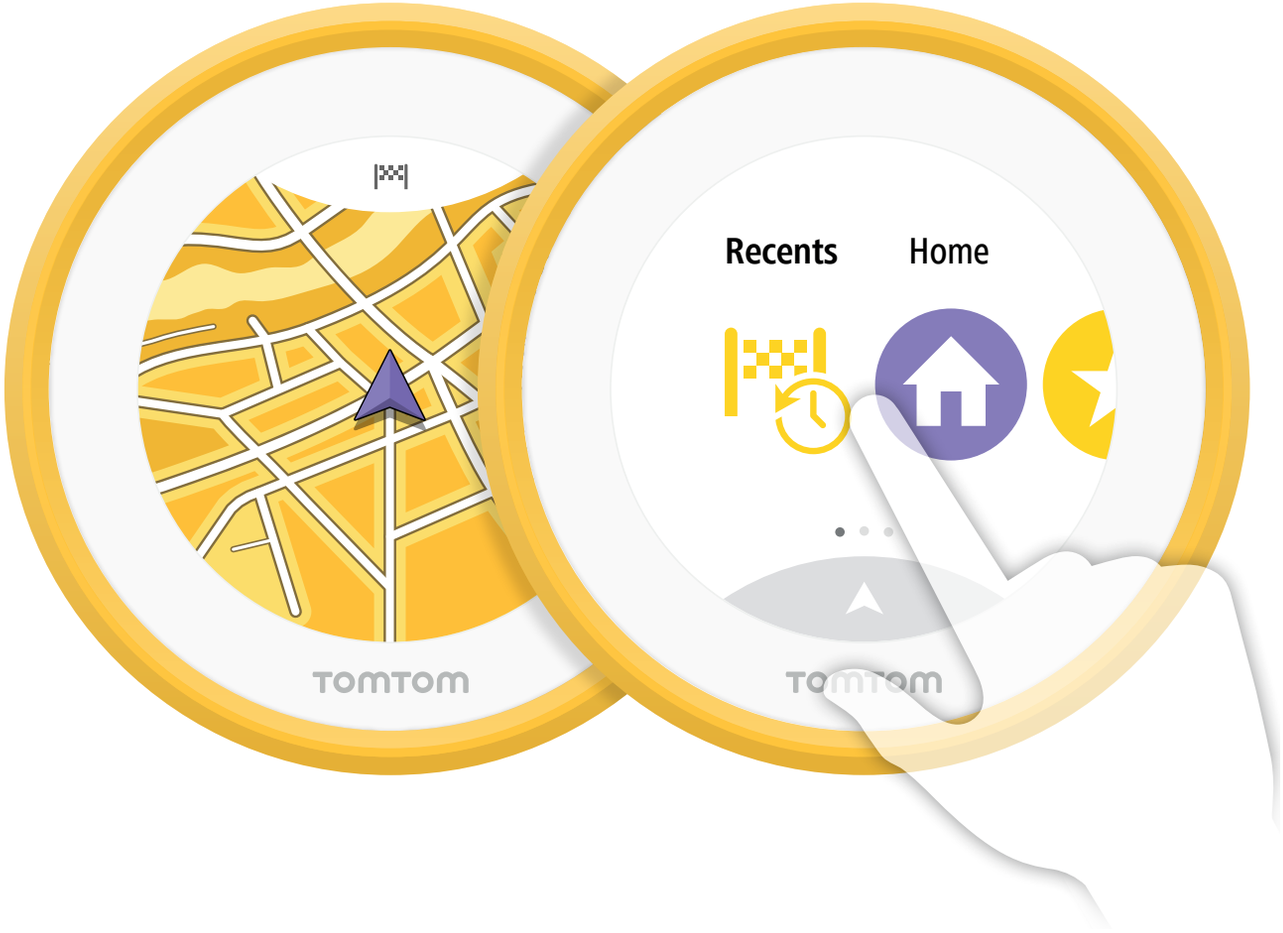

0001012_Forza_Booklet.indd 97 22/07/16 17:

1 Per pianificare il percorso di una destinazione recente, apri il Menu principale sul VIO, tocca Recenti, quindi tocca la destinazione recente.

2 Per pianificare il percorso di una località salvata, apri il Menu principale sul VIO, quindi tocca la località salvata.

Suggerimento:
puoi aggiungere nuove località utilizzando l'app. Apri il menu principale dell'app. Tocca Preferiti, quindi tocca il pulsante Aggiungi.

0001012_Forza_Booklet.indd 98 22/07/16 17:

Carica il VIO

Carica il VIO utilizzando il cavo USB in dotazione. La durata della batteria completamente carica è di circa 5 ore. Non dimenticare di caricare anche il telefono.

0001012_Forza_Booklet.indd 99 22/07/16 17:

Desideriamo conoscere la tua opinione

Dopo aver utilizzato VIO alcune volte, ci fai sapere cosa ne pensi? Visita il tuo sito Web di confronto preferito e condividi la tua opinione con il resto del mondo. Desideriamo conoscere la tua opinione.

0001012_Forza_Booklet.indd 100 22/07/16 17:

Aan de slag

1 | Download de TomTom VIO-app op je telefoon.

2 | Schakel Bluetooth in op je telefoon.

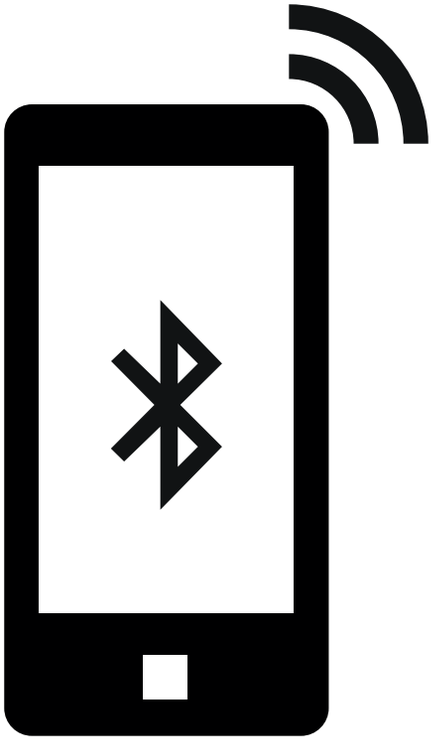

0001012_Forza_Booklet.indd 101 22/07/16 17:

3 | Bevestig de siliconen hoes om de achterkant van je VIO. Zorg ervoor dat de sleutelvormige uitsparing van de hoes bovenop de sleutelvorm op je VIO wordt geplaatst.

4 | Druk op de aan-uitknop van je VIO en volg de installatie-instructies in de app.

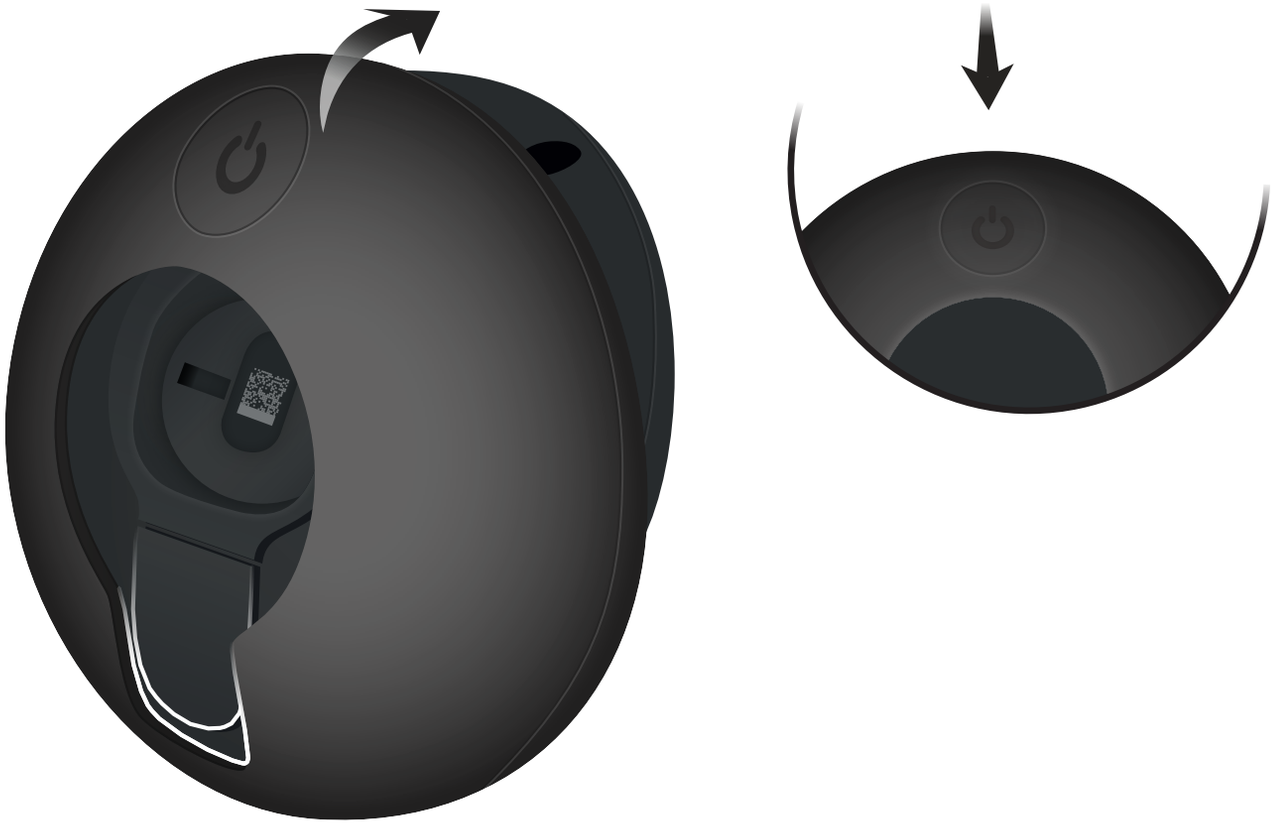

0001012_Forza_Booklet.indd 102 22/07/16 17:

Bevestig je VIO

0001012_Forza_Booklet.indd 103 22/07/16 17:

1 | Verwijder de twee schroeven en haal de klem van de houder. Draai de enkele schroef aan de voorkant van de houder los.

Ga verder met stap 2 om je VIO op je spiegelstang te bevestigen.

Ga verder met stap 4 om je VIO op je stuur te bevestigen met behulp van de houderarm.

0001012_Forza_Booklet.indd 104 22/07/16 17:

2 | Houd de houder tegen de spiegelstang en druk de klem over de houder. Plaats de twee schroeven en draai de schroeven losjes vast.

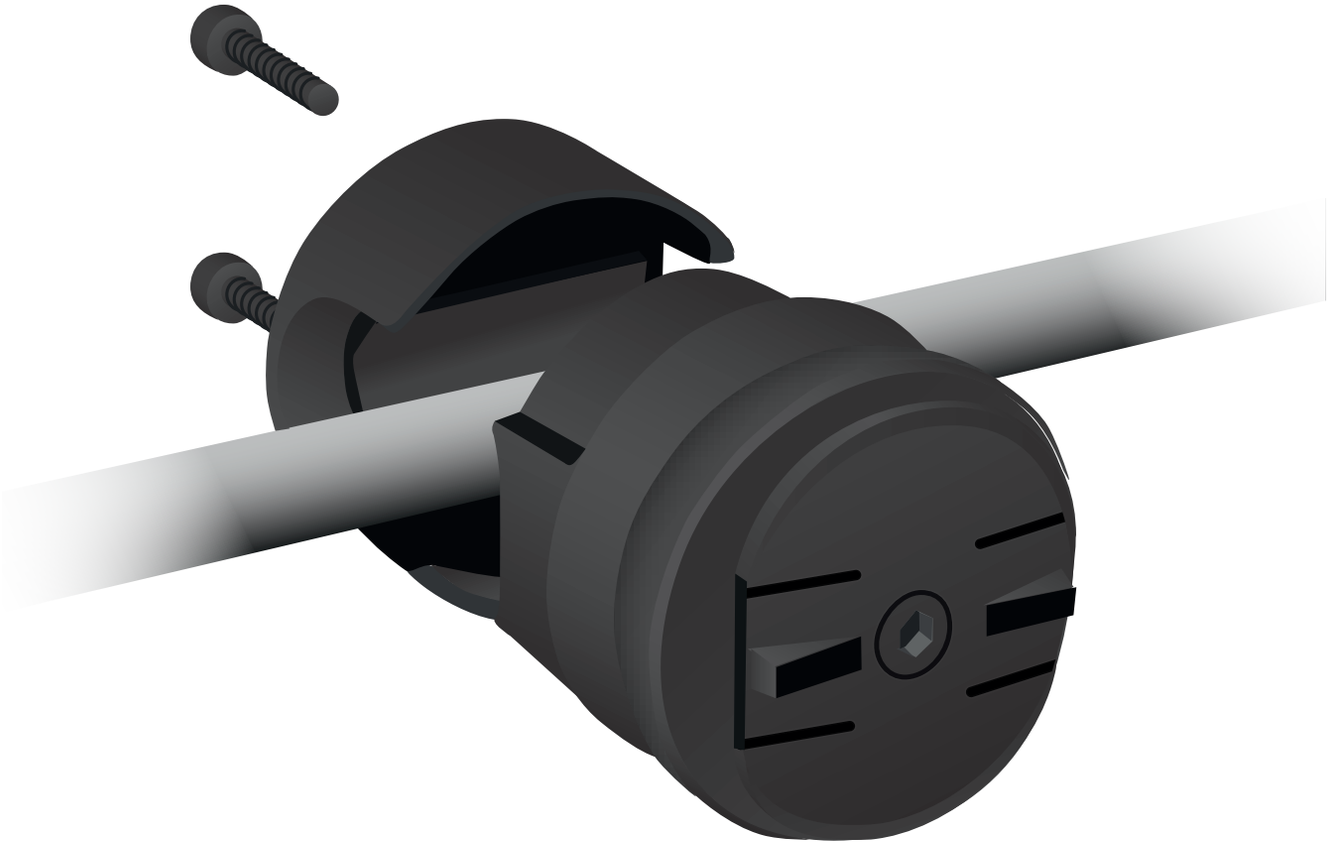

0001012_Forza_Booklet.indd 105 22/07/16 17:

3 | Ga op je motorscooter zitten. Stel de houder en de klem zo in dat de voorkant van de houder naar jou is gericht. Draai eerst de schroef in de houder vast en draai vervolgens de twee schroeven in de klem vast. Draai de schroeven niet te stevig vast; draai ze vast totdat de houder en de klem goed vast zitten. Ga verder met stap 7.

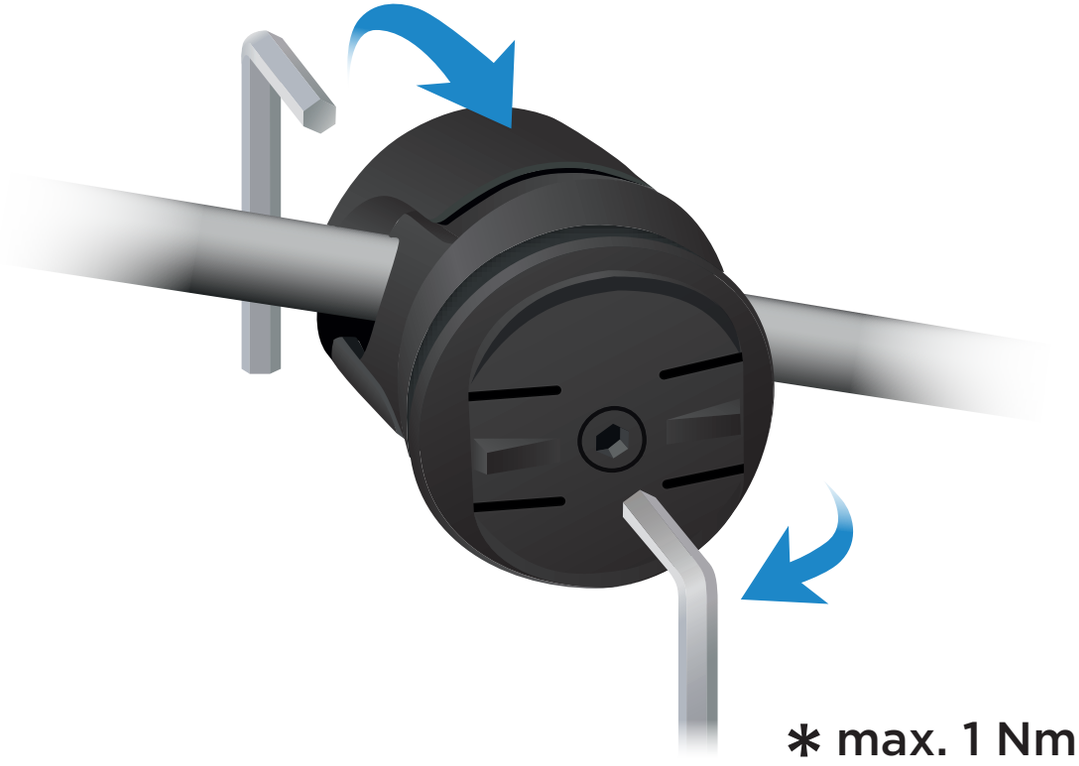

0001012_Forza_Booklet.indd 106 22/07/16 17:

4 | Houd de houder tegen de houderarm en druk de klem over de houder. Plaats de twee schroeven en draai deze vast. Draai de schroeven niet te stevig vast; draai ze vast totdat de houder en de klem goed vast zitten.

0001012_Forza_Booklet.indd 107 22/07/16 17:

5 | Verwijder de schroef uit de houderarm en bevestig de houderarm op de linkerstang van je stuur. Plaats deze zo ver mogelijk naar rechts. Gebruik indien nodig de rubberen ring om de ruimte tussen de houderarm en het stuur op te vullen. Plaats de twee schroeven en draai de schroeven zo vast dat de houderarm goed vast zit.

0001012_Forza_Booklet.indd 108 22/07/16 17:

6 | Stap op je motorscooter. Stel de houderarm en de klem zo in dat de voorkant van de houder naar jou is gericht. Draai de schroef in de klem vast en draai vervolgens de schroef in de houderarm vast. Draai de schroeven niet te stevig vast; draai ze vast totdat de houder en de houderarm goed vast zitten.

∗ max. 1 Nm

0001012_Forza_Booklet.indd 109 22/07/16 17:

7 | Plaats je VIO in de houder en draai deze 90 graden om het vast te zetten.

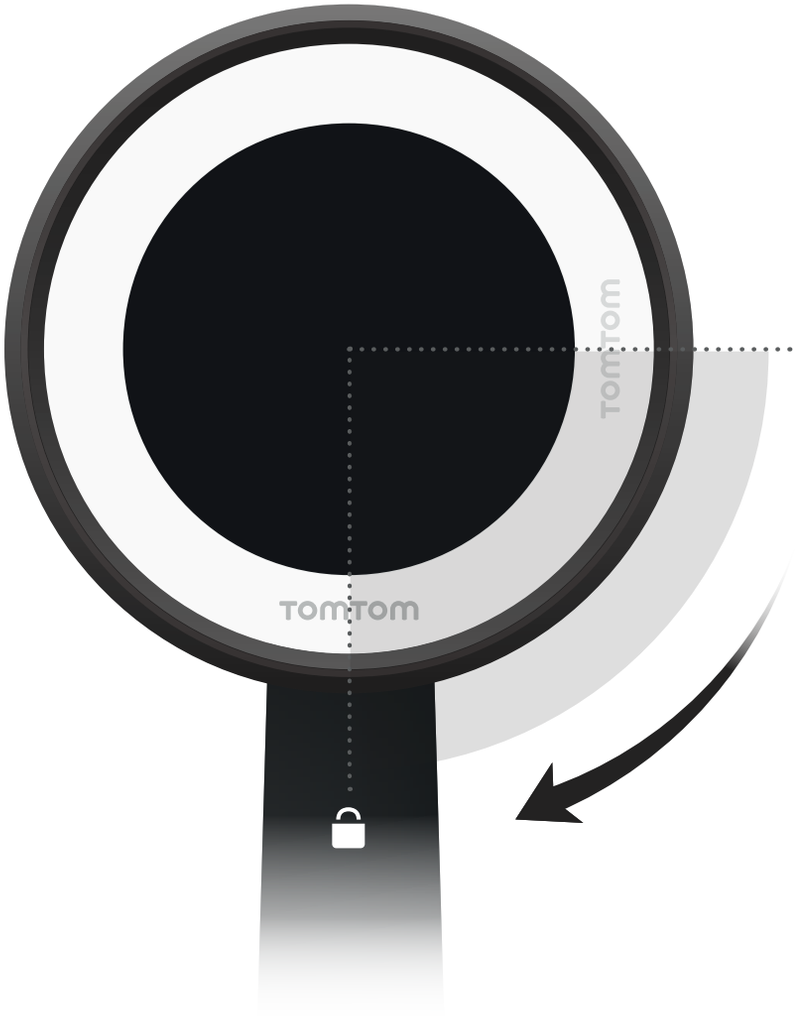

0001012_Forza_Booklet.indd 110 22/07/16 17:

Je VIO

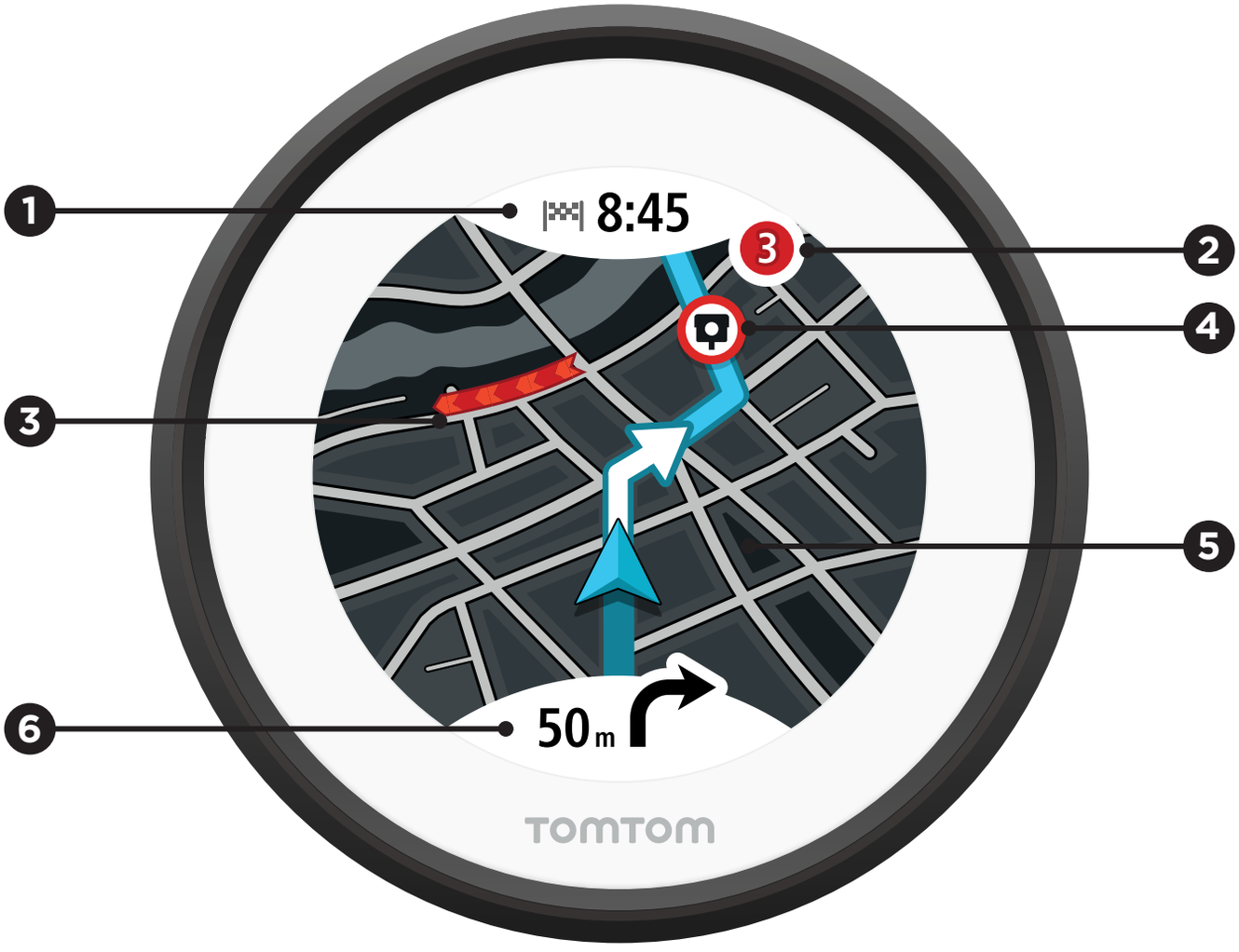

0001012_Forza_Booklet.indd 111 22/07/16 17:

1 | Verwachte aankomsttijd. Tik op het kader om een nieuwe bestemming te kiezen.

2 | Totale vertraging op je route.

3 | Verkeersinfo.

4 | Flitsers op je route.

5 | Tik op de kaart om het zoomniveau in de overzichtsweergave te veranderen.

6 | Volgende instructie. Tik op het kader om te wisselen tussen de overzichtsweergave en reisbegeleidingsweergave.

0001012_Forza_Booklet.indd 112 22/07/16 17:

Voordat je vertrekt

Je telefoon gebruikt Bluetooth om verbinding te maken met je VIO. Zorg dat Bluetooth is ingeschakeld op je telefoon. Plaats je telefoon in je zak, tas, opslagruimte of op een andere plek binnen het bereik van je VIO.

0001012_Forza_Booklet.indd 113 22/07/16 17:

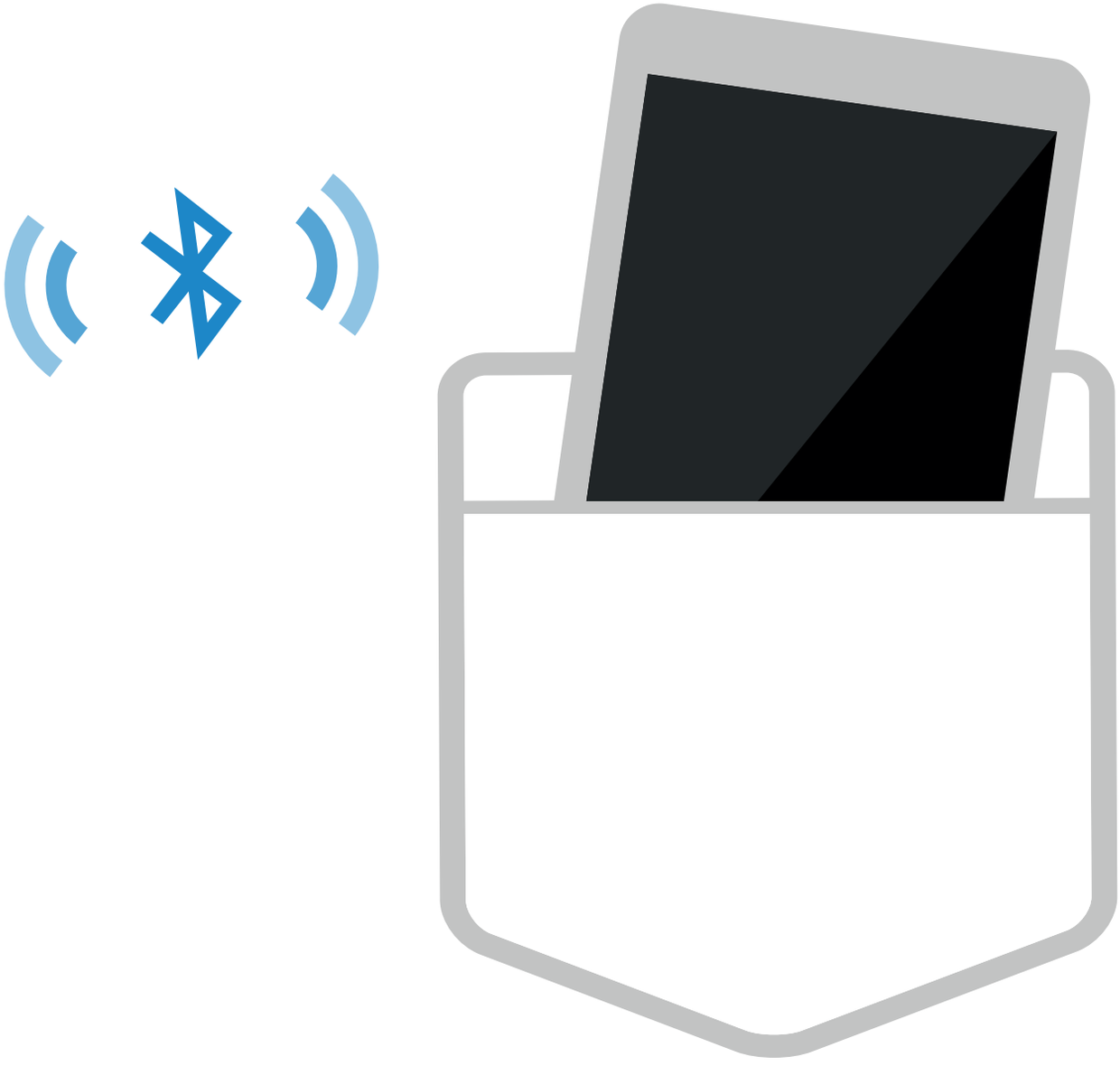

0001012_Forza_Booklet.indd 114 22/07/16 17:

Een route naar een nieuwe bestemming plannen

1 | Tik op zoeken in de VIO-app. Voer een adres, naam of POI-categorie in en tik vervolgens op een resultaat.

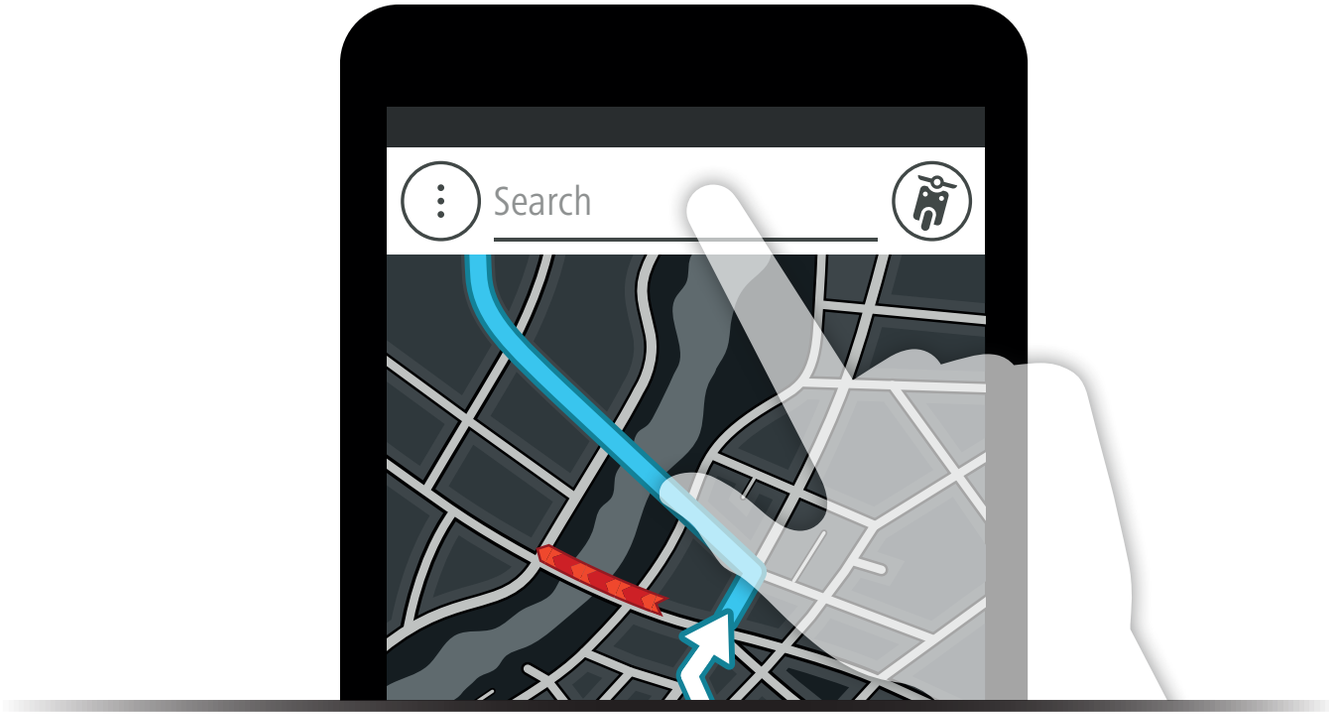

0001012_Forza_Booklet.indd 115 22/07/16 17:

2 | Klik op de knop Rijd om een route te plannen. De route wordt weergegeven op je VIO.

0001012_Forza_Booklet.indd 116 22/07/16 17:

Een route naar een recente bestemming of opgeslagen plaats plannen

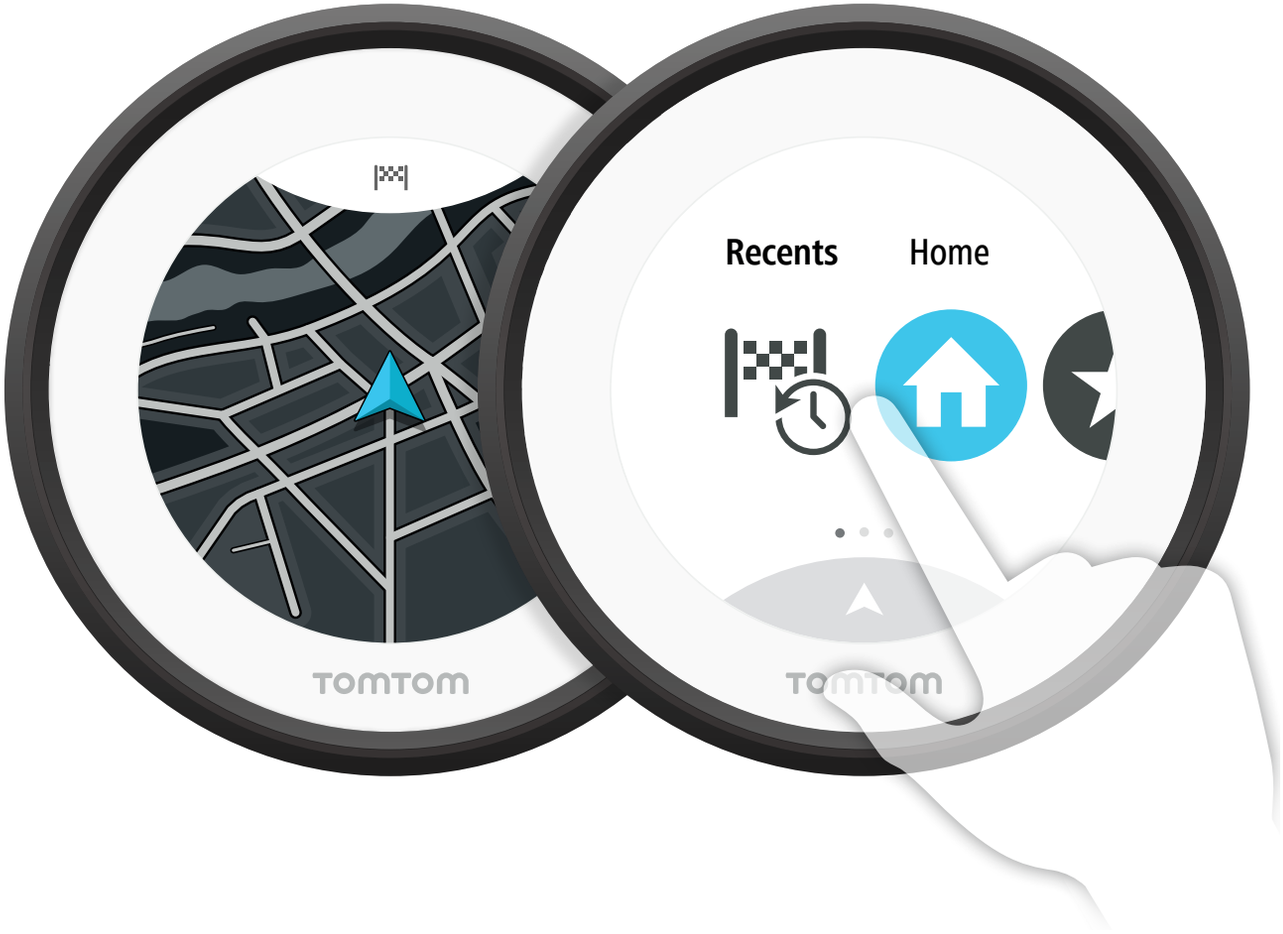

0001012_Forza_Booklet.indd 117 22/07/16 17:

1 | Een route naar een recente bestemming plannen: open het hoofdmenu op je VIO, tik op Recent en tik op een recente bestemming.

2 | Een route naar een opgeslagen plaats plannen: open het hoofdmenu op je VIO en tik op een opgeslagen plaats.

Tip:
Je kunt ook nieuwe bestemmingen toevoegen via de app. Open het hoofdmenu van de app. Tik op Mijn plaatsen en tik op de knop Voeg toe.

0001012_Forza_Booklet.indd 118 22/07/16 17:

Je VIO opladen

Je kunt je VIO opladen met de meegeleverde USB-kabel. Een volledig opgeladen batterij gaat tot 5 uur mee. Vergeet niet je telefoon ook op te laden.

0001012_Forza_Booklet.indd 119 22/07/16 17:

Wij luisteren

Laat ons weten wat je van je VIO vindt nadat je deze een paar keer hebt gebruikt. Ga naar je favoriete vergelijkingssite en deel je mening met de wereld. Wij luisteren.

0001012_Forza_Booklet.indd 120 22/07/16 17:

Começar

1 | Efetue o download da app TomTom VIO no telemóvel.

2 | Ligue o Bluetooth no telemóvel.

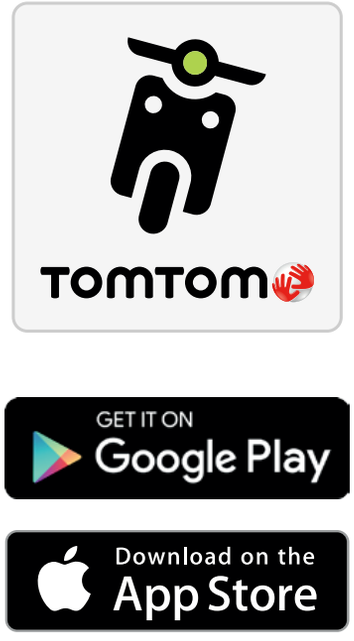

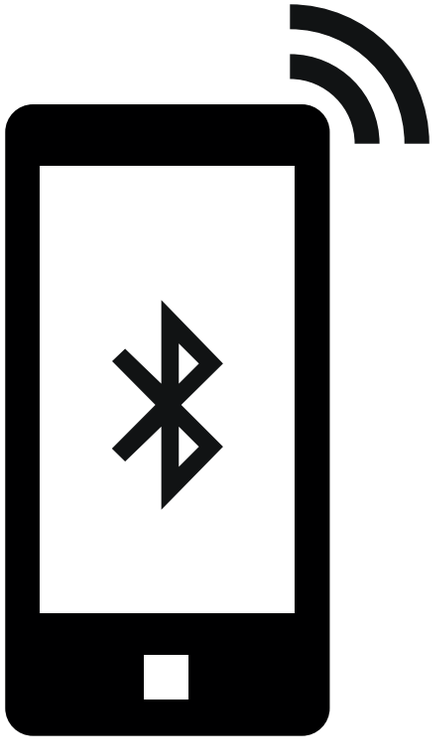

0001012_Forza_Booklet.indd 121 22/07/16 17:

3 | Coloque a capa de silicone na parte de trás do seu VIO. Certifique-se de que as formas da capa alinham com as formas do seu VIO.

4 | Prima o botão de alimentação do VIO e siga as instruções de configuração na app.

0001012_Forza_Booklet.indd 122 22/07/16 17:

Fixar o VIO

0001012_Forza_Booklet.indd 123 22/07/16 17:

1 | Retire dois parafusos e separe o grampo do suporte. Desaperte o único parafuso na parte da frente do suporte.

Para instalar o VIO na barra do espelho, prossiga para o passo 2.

Para instalar o VIO no guiador utilizando o braço do suporte, prossiga para o passo 4.

0001012_Forza_Booklet.indd 124 22/07/16 17:

2 | Segure o suporte na barra do espelho e, em seguida, empurre o grampo sobre o suporte. Coloque os dois parafusos e aperte-os apenas o suficiente para segurar o suporte.

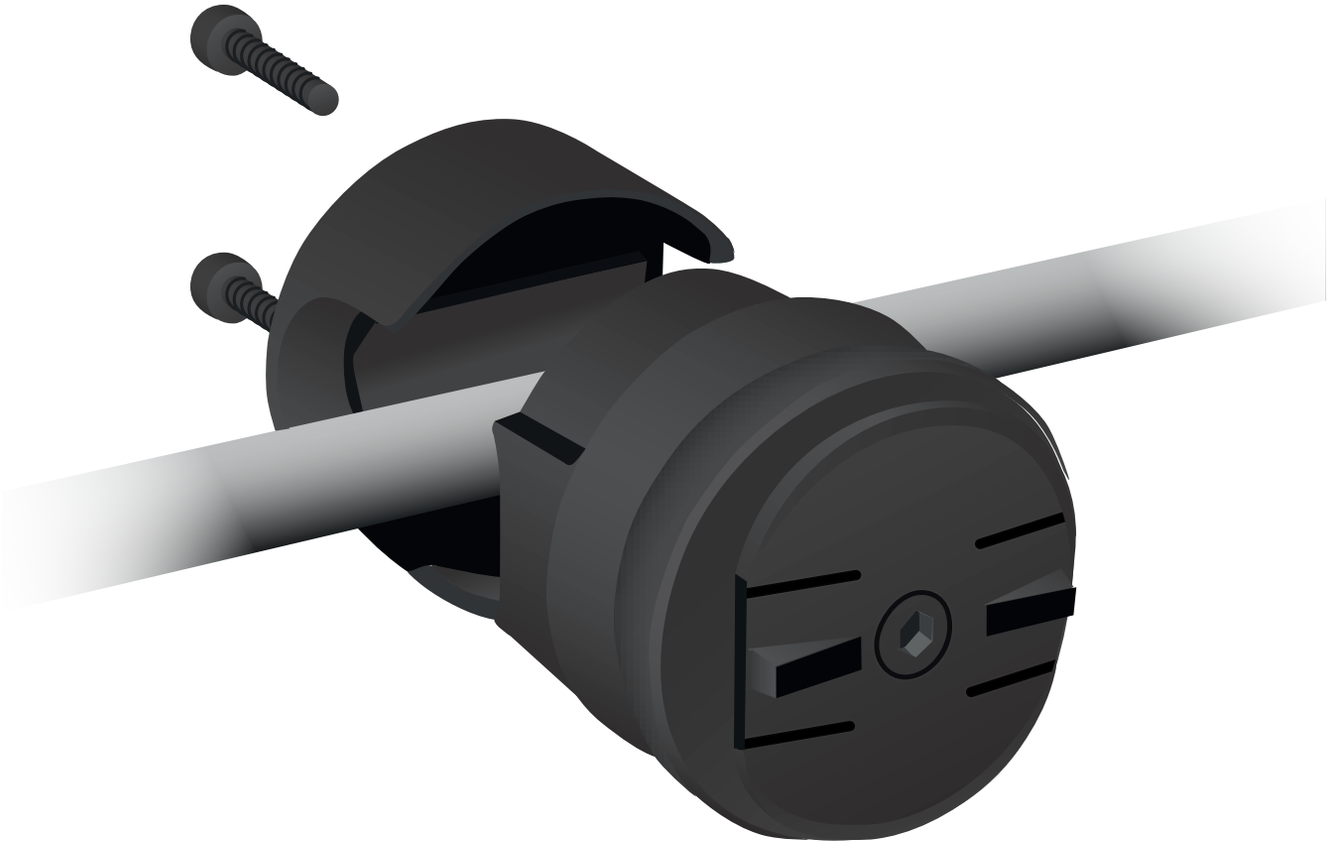

0001012_Forza_Booklet.indd 125 22/07/16 17:

3 | Sente-se na scooter. Ajuste o suporte e o grampo para que a parte frontal do suporte fique virada na sua direção. Aperte primeiro o único parafuso do suporte e depois os dois parafusos do grampo. Certifique-se de que não aperta demasiado os parafusos. Só é necessário que fiquem apertados o suficiente para fixar o suporte e o grampo. Prossiga para o passo 7.

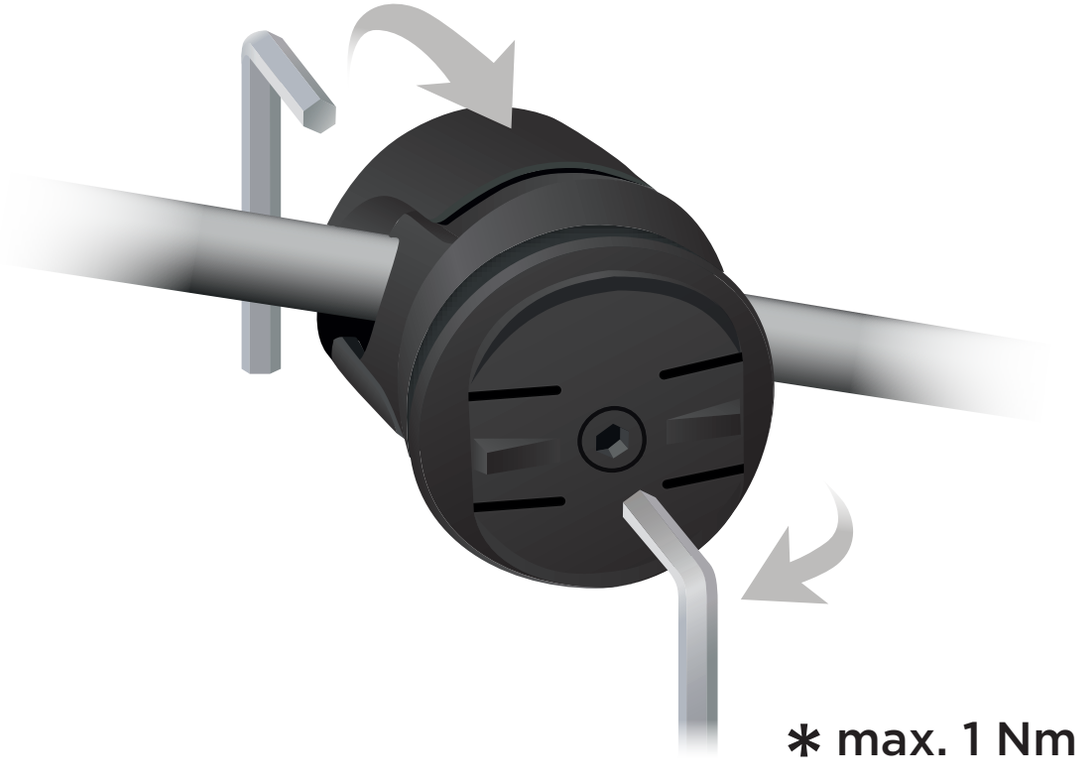

0001012_Forza_Booklet.indd 126 22/07/16 17:

4 | Segure o suporte no braço do suporte e, em seguida, empurre o grampo sobre o suporte. Coloque os dois parafusos e aperte-os. Certifique-se de que não aperta demasiado os parafusos. Só é necessário que fiquem apertados o suficiente para fixar o suporte e o grampo.

∗ max. 1 Nm

0001012_Forza_Booklet.indd 127 22/07/16 17:

5 | Retire o parafuso do braço do suporte e coloque o braço do suporte no lado esquerdo do guiador. Posicione-o o mais à direita possível. Se necessário, utilize o anel de borracha para preencher o espaço entre o braço do suporte e o guiador. Coloque o parafuso e aperte-o apenas o suficiente para segurar o braço do suporte.

0001012_Forza_Booklet.indd 128 22/07/16 17:

6 | Suba para a scooter. Ajuste o braço do suporte e o suporte para que a parte frontal do suporte fique virada na sua direção. Aperte primeiro o parafuso do suporte e, em seguida, aperte o parafuso do braço do suporte. Certifique-se de que não aperta demasiado os parafusos. Só é necessário que fiquem apertados o suficiente para fixar o suporte e o braço do suporte.

*** max. 1 Nm**

0001012_Forza_Booklet.indd 129 22/07/16 17:

7 | Coloque o VIO no suporte e rode-o noventa graus para o fixar.

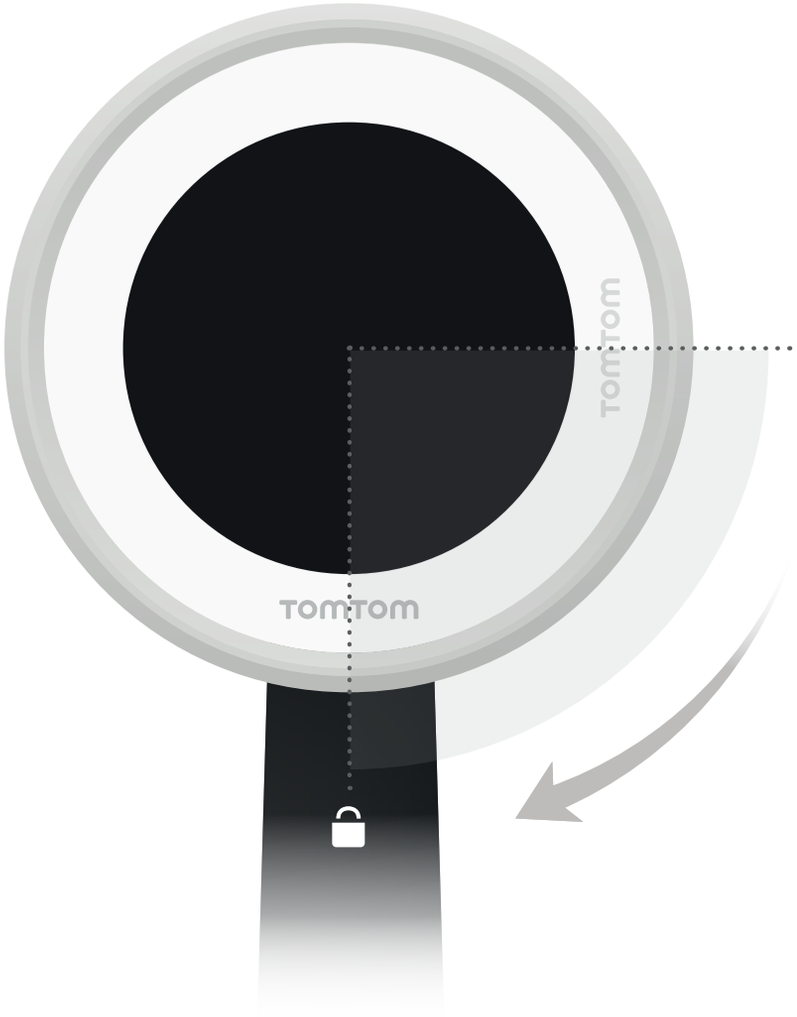

0001012_Forza_Booklet.indd 130 22/07/16 17:

O seu VIO

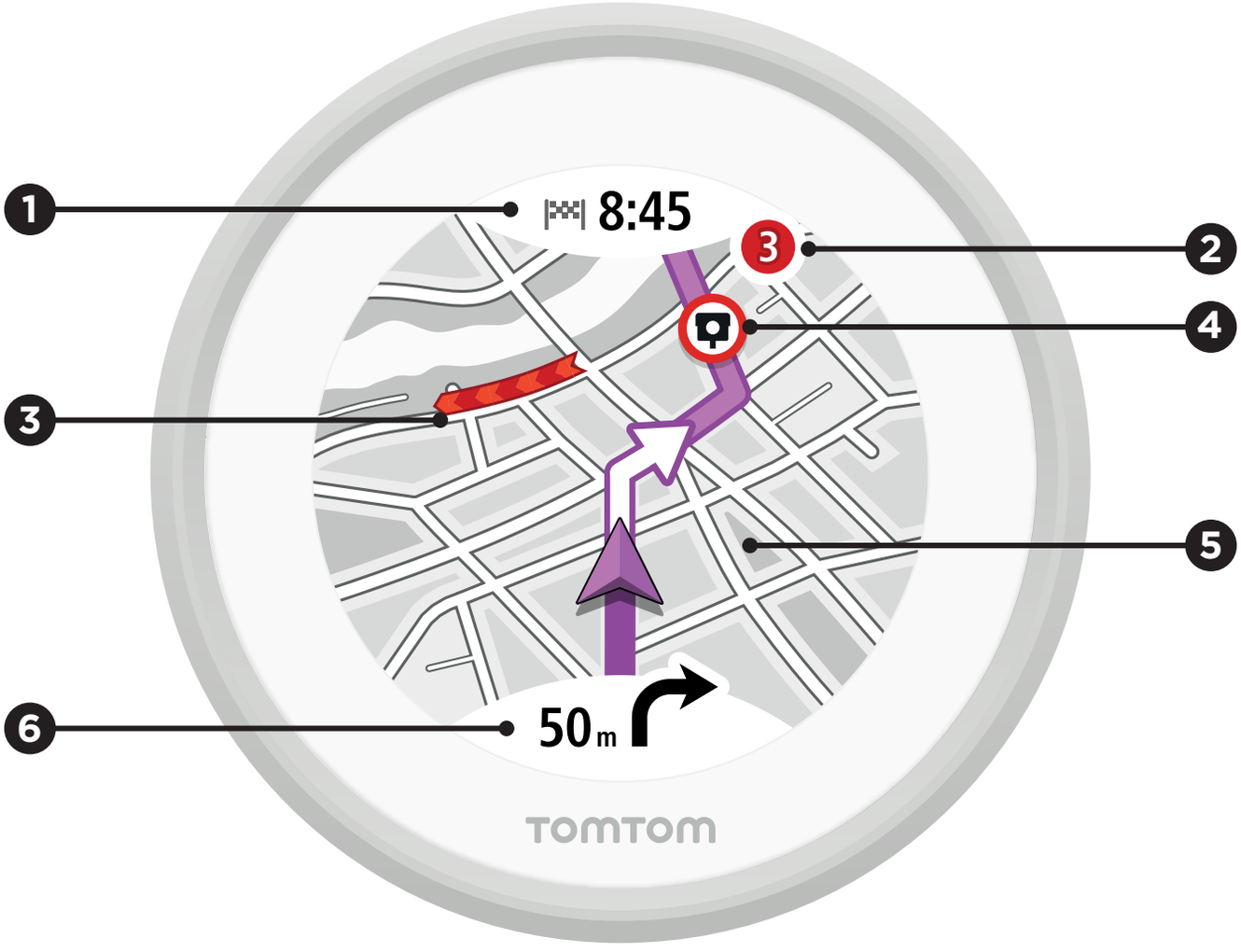

0001012_Forza_Booklet.indd 131 22/07/16 17:

1 | Hora de chegada prevista. Toque no painel para escolher um novo destino.

2 | Atraso total no percurso.

3 | Trânsito.

4 | Radares de trânsito no percurso.

5 | Toque no mapa para alterar o nível de zoom do modo de visão geral.

6 | Próxima instrução. Toque no painel para alternar entre os modos de visão geral e de orientação.

0001012_Forza_Booklet.indd 132 22/07/16 17:

Antes de conduzir

O telemóvel utiliza Bluetooth para comunicar com o VIO. Certifique-se de que o Bluetooth está ligado no telemóvel. Coloque o telemóvel no bolso, na mala, na área de arrumação ou qualquer outro sítio dentro do alcance do VIO.

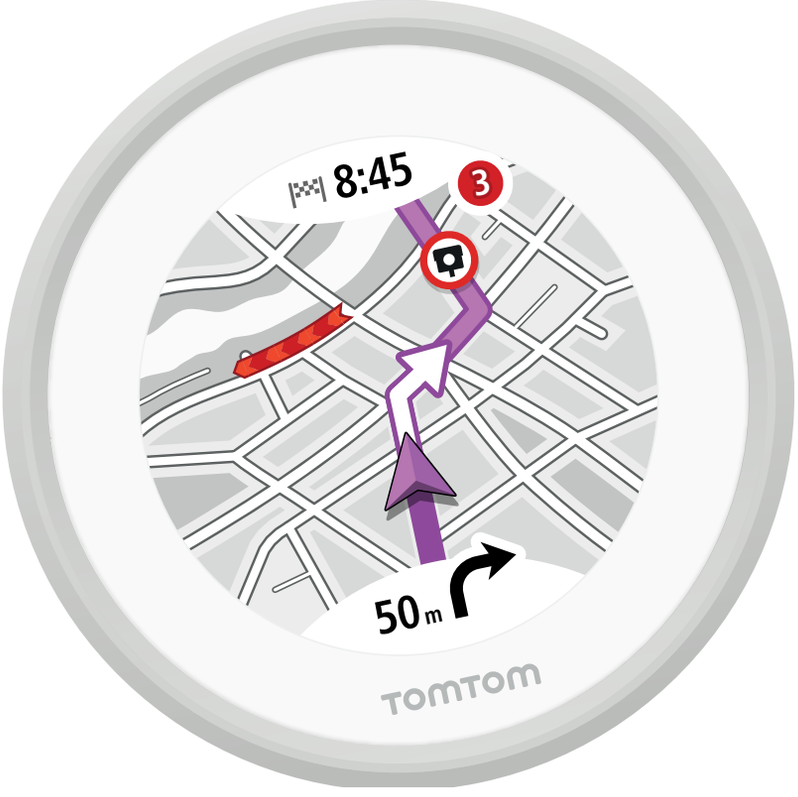

0001012_Forza_Booklet.indd 133 22/07/16 17:

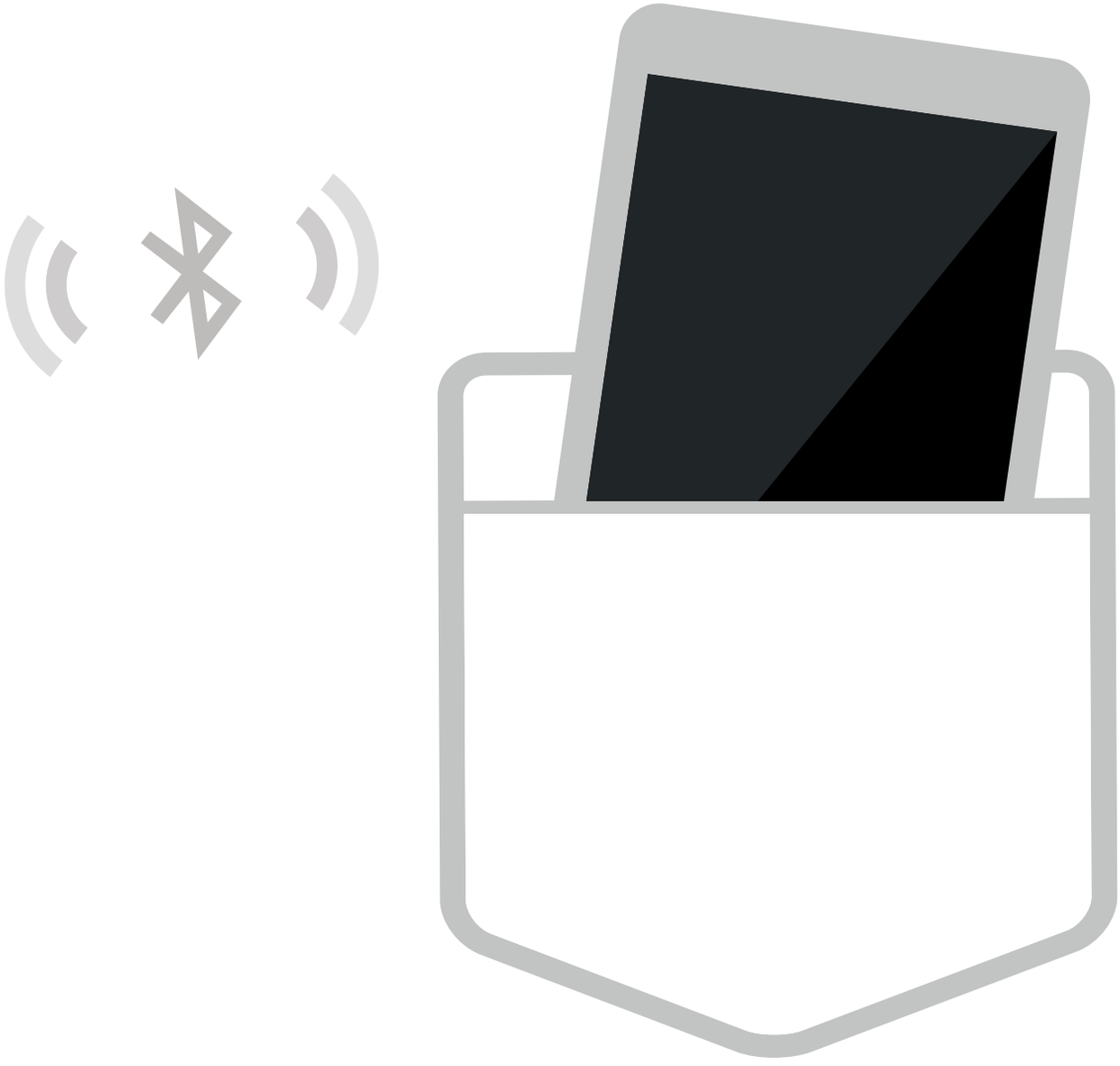

0001012_Forza_Booklet.indd 134 22/07/16 17:

Planear um percurso para um novo destino

1 | Na app VIO, toque em Procurar. Introduza uma morada, o nome de um lugar ou uma categoria de PI e, em seguida, toque num resultado de pesquisa.

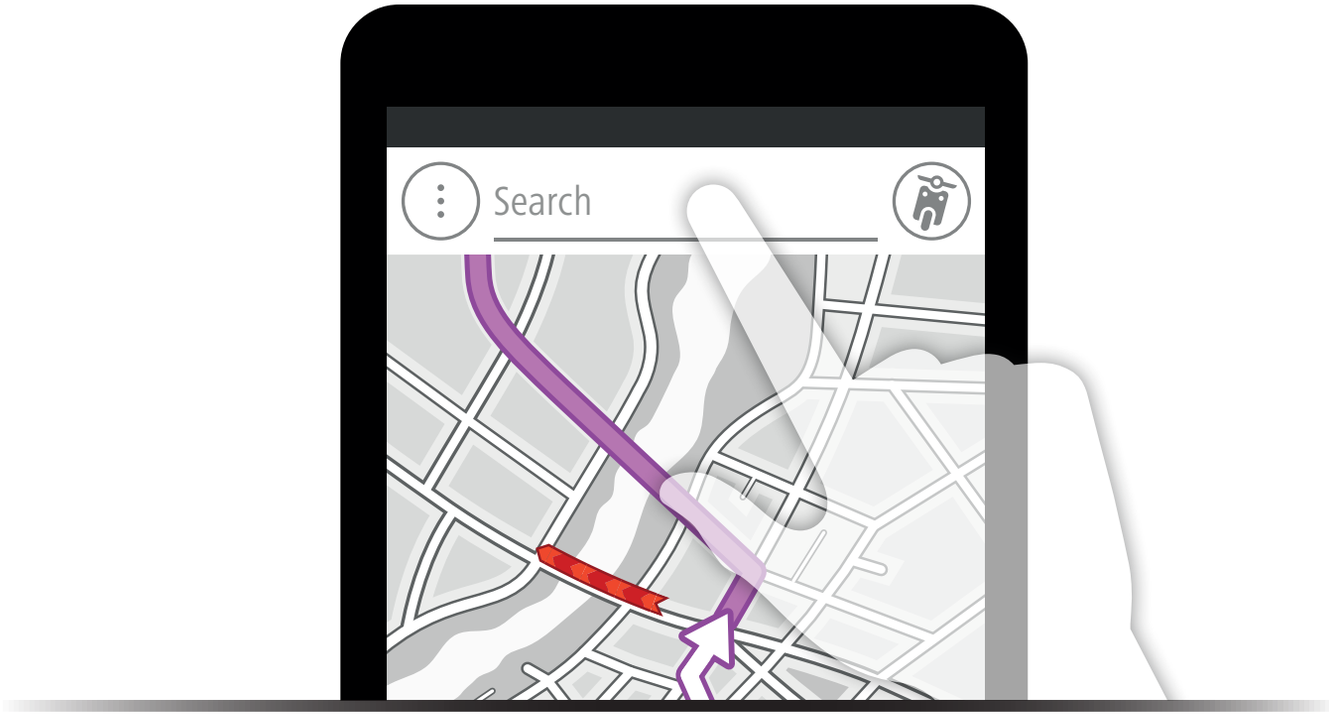

0001012_Forza_Booklet.indd 135 22/07/16 17:

2 | Toque no botão Conduzir para planear um percurso. O percurso aparece no VIO.

0001012_Forza_Booklet.indd 136 22/07/16 17:

Planear um percurso até um destino recente ou um local guardado

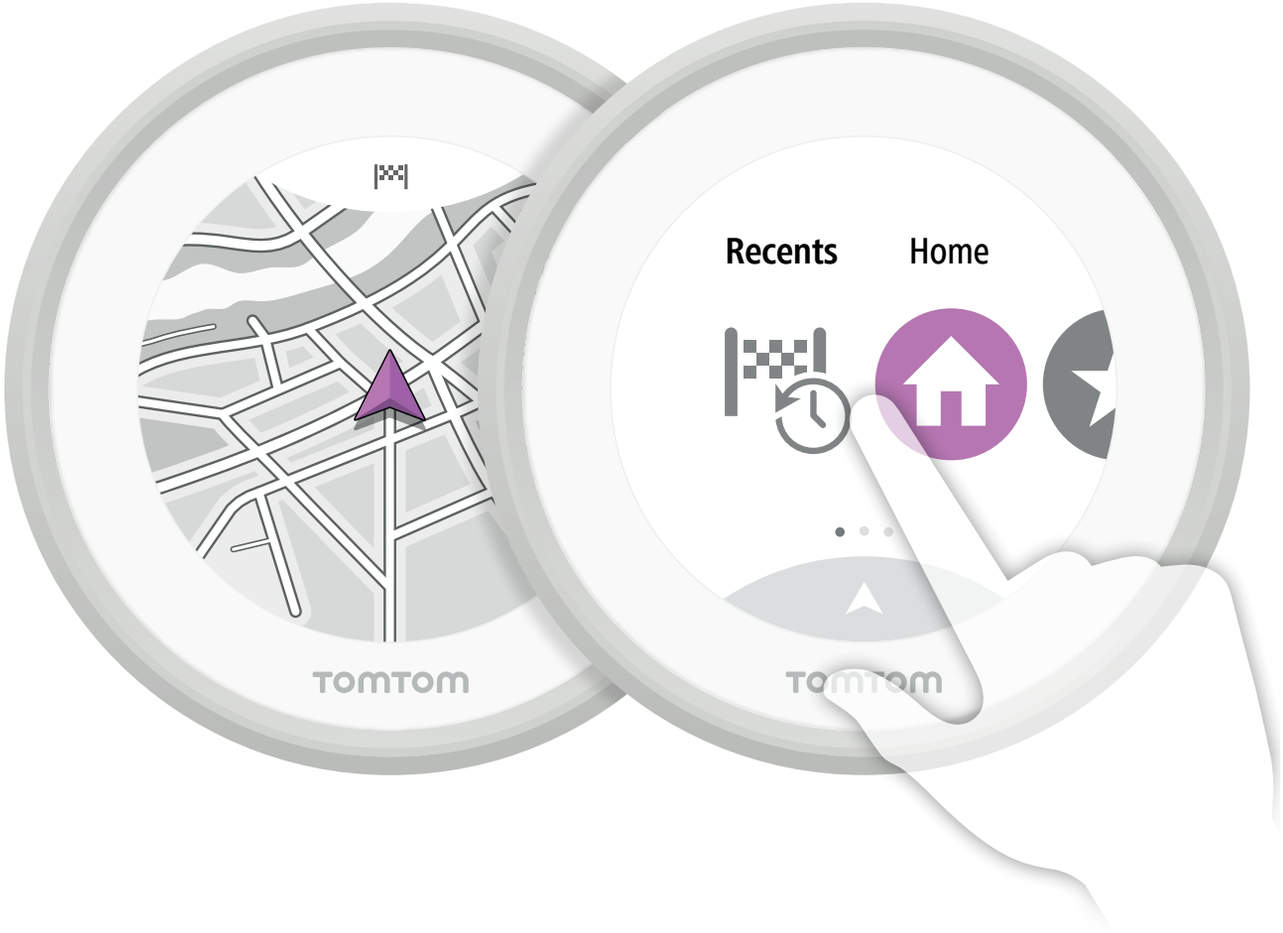

0001012_Forza_Booklet.indd 137 22/07/16 17:

1 | Para planear um percurso até um destino recente, abra o Menu principal do VIO, toque em Recentes e depois toque num destino recente.

2 | Para planear um percurso até um local guardado, abra o Menu principal do VIO e depois toque num local guardado.

Sugestão:
pode adicionar novos locais através da app. Abra o Menu principal da app. Toque em Os meus locais e depois no botão Adicionar.

0001012_Forza_Booklet.indd 138 22/07/16 17:

Carregar o VIO

Carregue o VIO através do cabo USB fornecido. Uma bateria completamente carregada dura cerca de 5 horas. Não se esqueça de carregar também o telemóvel.

0001012_Forza_Booklet.indd 139 22/07/16 17:

Somos todos ouvidos

Agora que já utilizou o VIO algumas vezes, porque não partilhar connosco a sua opinião acerca do mesmo? Visite o seu website de comparações favorito e partilhe a sua opinião com o mundo. Somos todos ouvidos.

0001012_Forza_Booklet.indd 140 22/07/16 17:

Addendum

Important Safety Notices and Warnings

Global Positioning System (GPS) and Global Navigation Satellite System (GLONASS)

The Global Positioning System (GPS) and Global Navigation Satellite System (GLONASS) systems are satellite-based systems that provide location and timing information around the globe. GPS is operated and controlled by the Government of the United States of America, which is solely responsible for its availability and accuracy. GLONASS is operated and controlled by the Government of Russia, which is solely responsible for its availability and accuracy. Changes in GPS or GLONASS availability and accuracy, or in environmental conditions may impact the operation of this device. TomTom disclaims any liability for the availability and accuracy of GPS or GLONASS.

Distracted Driving – Use of Audio Systems

You are advised to use the TomTom VIO features requiring an audio system (i.e. the spoken turn-by-turn instructions) only with an appropriate Bluetooth® helmet-built-in audio system. Always check local legal and safety requirements before selecting an audio system for your device. Drivers are solely responsible for complying with applicable road traffic laws and avoiding distractions while on the road. TomTom shall not be liable for any penalties arising from failure to comply with these laws and regulations.

Safety messages

Use with care

Use of TomTom products while driving still means that you need to drive with due care and attention.

Your device is intended to serve as a driving aid and is not a substitute for driving with due care and attention. Always obey posted road signs and applicable laws. Distracted driving can be extremely dangerous. Please do not operate this device in any manner that diverts a driver's attention from the road in an unsafe manner. TomTom recommends using the hands-free systems where available and pulling over to a complete stop at a safe location in order to interact with the device.

Notice for oversized/commercial vehicles

If a truck map is not installed on this product then this product is intended for use only on motorcycles, cars and light commercial vehicles without a trailer, because the product will not provide appropriate routes for oversized and commercial vehicles, buses, or campers and recreational vehicles. If you are operating one of those vehicle types, please visit tomtom.com to find an appropriate product with maps containing height and weight restrictions.

Aircraft and hospitals

Use of devices with an antenna is prohibited on most aircraft, in many hospitals and in many other locations. This device must not be used in these environments.

Safety messages

Please read and take note of the following important safety advice:

- Check your tyre pressures regularly.
- Service your vehicle regularly.
- Medication can affect your riding or driving ability.
- Always use seat belts if available.
- Don't drink and drive.
- Most accidents happen less than 5 km / 3 miles from home.
- Obey the rules of the road.
- Always use your turn indicators.
- Every 2 hours, take a break for at least 10 minutes.
- Keep a safe distance from the vehicle in front.
- Before setting off on a motorbike or scooter, fasten your helmet correctly.
- When riding a motorbike or scooter, always wear protective clothing and equipment.
- When riding a motorbike or scooter, be extra vigilant and always ride defensively.

Rating: DC5V, 1.2A

How TomTom uses your information

Information regarding the use of personal information can be found at: tomtom.com/privacy.

Battery

This product uses a Lithium-Ion battery.

Do not put, store or leave your product in a high temperature location, in strong direct sunlight, in or near a heat source in a microwave oven or in a pressurised container, and do not expose it to temperatures over 140°F / 60°C. Failure to follow these guidelines may cause the battery to leak acid, become hot, explode or ignite and cause injury and/or damage. Do not pierce, open or disassemble the battery. If the battery leaks and you come into contact with the leaked fluids, rinse thoroughly with water and seek medical attention immediately. For safety reasons, and to prolong the lifetime of the battery, remove your product from your vehicle when you are not driving and keep in a cool, dry place. Charging will not occur at low (below 32°F /

0°C) or high (over 113°F / 45°C) temperatures.

Temperatures: Standard operation: 32°F / 0°C to 113°F / 45°C; short period storage: -4°F / -20°C to 113°F / 45°C; long period storage: -4°F / -20°C to 95°F / 35°C.

Important: Before you switch on the device, let the device acclimatise to the standard operation temperature range for at least 1 hour. Do not use the device outside of this temperature range.

Caution: Risk of explosion if battery is replaced by an incorrect type.

Do not remove or attempt to remove the non-user-replaceable battery. If you have a problem with the battery, please contact TomTom customer support.

THE BATTERY CONTAINED IN THE PRODUCT MUST BE RECYCLED OR DISPOSED OF PROPERLY ACCORDING TO THE LOCAL LAWS AND REGULATIONS AND ALWAYS KEPT SEPARATE FROM HOUSEHOLD WASTE. BY DOING THIS YOU WILL HELP CONSERVE THE ENVIRONMENT. USE YOUR TOMTOM DEVICE ONLY WITH THE SUPPLIED DC POWER LEAD (CAR CHARGER/BATTERY CABLE), AC ADAPTER (HOME CHARGER), IN AN APPROVED CRADLE OR USING THE SUPPLIED USB CABLE TO CONNECT TO A COMPUTER FOR BATTERY CHARGING.

If your device requires a charger, please use this device with the charger provided. For replacement chargers, go to tomtom.com for information about approved chargers for your device.

The stated battery life is a maximum possible battery life. The maximum battery life will only be achieved under specific atmospheric conditions. The estimated maximum battery life is based on an average usage profile.

For tips on extending the battery life, see this FAQ: tomtom.com/batterytips.

CE marking

This equipment complies with the requirements for CE marking when used in a residential, commer-cial, vehicular or light industrial environment, achieving all the appropriate provisions of the relevant legislation in the EU.

CE

Model numbers: 4SP00

R&TTE directive

Hereby, TomTom declares that TomTom products and accessories are in compliance with the essential requirements and other relevant provisions of the EU Directive 1999/5/EC. The declaration of conformity can be found here: tomtom.com/legal.

WEEE directive

The wheelie bin symbol on the product or its packaging indicates that this product shall not be treated as household waste. In line with EU Directive 2012/19/EU for waste electrical and electronic equipment (WEEE), this electrical product must not be disposed of as unsorted municipal waste. Please dispose of this product by returning it to the point of sale or to your local municipal collection point for recycling. By doing this you will help conserve the environment.

Triman logo

Pacemakers

Pacemaker manufacturers recommend that a minimum of 15cm / 6 inches be maintained between a handheld wireless device and a pacemaker to avoid potential interference with the pacemaker. These recommendations are consistent with independent research and recommendations by Wireless Technology Research.

Guidelines for people with pacemakers

- You should ALWAYS keep the device more than 15cm / 6 inches from your pacemaker.
- You should not carry the device in a breast pocket.

Other medical devices

Please consult your physician or the manufacturer of the medical device, to determine if the operation of your wireless product may interfere with the medical device.

EU Specific Absorption Rate (SAR) compliance

THIS WIRELESS DEVICE MODEL MEETS GOVERNMENT REQUIREMENTS FOR EXPOSURE TO RADIO WAVES WHEN USED AS DIRECTED IN THIS SECTION

This GPS Navigation System is a radio transmitter and receiver. It is designed and manufactured not to exceed the emission limits for exposure to radio frequency (RF) energy set by the Council of the European Union.

The SAR limit recommended by The Council of the European Union is 2.0W/kg averaged over 10 grams of tissue for the body (4.0 W/kg averaged over 10 grams of tissue for the extremities - hands, wrists, ankles and feet). Tests for SAR are conducted using standard operating positions specified by the EU council with the device transmitting at its highest certified power level in all tested frequency bands.

Exposure limits

This device complies with radiation exposure limits set forth for an uncontrolled environment. In order to avoid the possibility of exceeding the radio frequency exposure limits, human proximity to the antenna shall not be less than 20cm (8 inches) during normal operation.

Certifications

To see the product certification information for your device, do the following in the TomTom VIO app:

Select Settings in the app Main Menu.

Select System.

Select About.

Select Certifications.

Customer Support (Deutschland, Österreich, Schweiz (DE))

Deutschland	0696 630 8012
Österreich	08101 02 557
Schweiz (DE)	08440 000 16

This document

Great care was taken in preparing this document. Constant product development may mean that some information is not entirely up to date. The information in this document is subject to change without notice.

TomTom shall not be liable for technical or editorial errors or omissions contained herein, nor for incidental or consequential damages resulting from the performance or use of this document. This document contains information protected by copyright. No part of this document may be photocopied or reproduced in any form without prior written consent from TomTom N.V.

Model names

TomTom VIO: 4SP00

Accessories supplied with this device

- USB cable
- Mirror bar mount
- Handle grip mount
- Allen key
- Protective cover

Copyright notices

© 2016 TomTom. All rights reserved. TomTom and the “two hands” logo are trademarks or registered trademarks of TomTom N.V. or one of its subsidiaries. Please see tomtom.com/legal for limited warranty and end user licence agreements applying to this product.

© 2016 TomTom. All rights reserved. This material is proprietary and the subject of copyright protection and/or database rights protection and/or other intellectual property rights owned by TomTom or its suppliers. The use of this material is subject to the terms of a licence agreement. Any unauthorised copying or disclosure of this material will lead to criminal and civil liabilities.

The software included in this product contains copyrighted software that is licensed under the GPL. A copy of that licence can be viewed in the Licence section. You can obtain the complete corresponding source code from us for a period of three years after our last shipment of this product. For more information, visit tomtom.com/gpl or contact your local TomTom customer support team via tomtom.com/support. Upon request, we will send you a CD with the corresponding source code.

Bluetooth

The Bluetooth® word mark and logos are registered trademarks owned by Bluetooth SIG, Inc. and any use of such marks by TomTom is under license. Other trademarks and trade names are those of their respective owners.

Made for iPhone

“Made for iPhone” means that an electronic accessory has been designed to connect specifically to iPhone and has been certified by the developer to meet Apple performance standards. Apple is not responsible for the operation of this device or its compliance with safety and regulatory standards. Please note that the use of this accessory with iPhone may affect wireless performance.

Addendum

Important : avis de sécurité et avertissements

GPS (Global Positioning System) et GLONASS (Global Navigation Satellite System)

Les systèmes GPS (Global Positioning System) et GLONASS (Global Navigation Satellite System) sont des systèmes qui s'appuient sur les satellites pour fournir des informations d'emplacement et de temps partout dans le monde. Le système GPS est utilisé et contrôlé par le Gouvernement des États-Unis d'Amérique, à qui incombe la disponibilité et la précision du système. Le système GLONASS est utilisé et contrôlé par le Gouvernement de Russie, à qui incombe la disponibilité et la précision du système. Tout changement dans la disponibilité et la précision des systèmes GPS et GLONASS ou dans les conditions de l'environnement risque d'affecter le fonctionnement de cet appareil. TomTom décline toute responsabilité quant à la disponibilité et la précision des systèmes GPS et GLONASS.

⚠

Distractions lors de la conduite – Utilisation des systèmes audio

Nous vous demandons d'utiliser les fonctionnalités du TomTom VIO nécessitant un système audio (par exemple les instructions étape par étape) uniquement avec un système audio intégré à un casque d'écoute sans fil Bluetooth®. Consultez toujours les exigences de sécurité et les réglementations légales en vigueur avant de choisir un système audio pour votre GPS. Il incombe aux conducteurs de respecter le code de la route local et d'éviter les distractions sur la route. TomTom ne saurait être tenu responsable des sanctions liées au non-respect des lois et réglementations.

Messages de sécurité

Utiliser avec précaution

L'utilisation de produits TomTom lors de vos déplacements ne dispense en aucun cas de l'observation des règles de sécurité routière en vigueur.

Votre appareil est conçu pour être une aide à la conduite et non un substitut, et ne vous dispense pas de faire preuve de prudence et de vigilance au volant. Respectez toujours les panneaux de signalisation et les lois en vigueur. Être distrait au volant peut être extrêmement dangereux. Veuillez ne pas utiliser cet appareil d'une façon susceptible de détourner dangereusement l'attention du conducteur de la route. TomTom vous recommande d'utiliser les systèmes mains-libres lorsqu'ils sont disponibles et d'arrêter complètement votre véhicule dans un endroit sécurisé pour manipuler l'appareil.

Note pour les véhicules commerciaux et hors gabarit

Si aucune carte pour poids lourd n'est installée sur ce produit, il est uniquement destiné à être utilisé sur les motos, dans les voitures et dans les véhicules commerciaux légers sans remorque : en effet, il ne proposera pas de parcours appropriés aux véhicules commerciaux, aux bus, aux camping-cars ou aux véhicules de loisirs. Si vous conduisez un véhicule de ce type, rendez-vous sur tomtom.com pour trouver le produit adapté contenant des cartes indiquant les restrictions relatives au poids et à la hauteur.

Avions et hôpitaux

L'utilisation des périphériques munis d'une antenne est interdite dans la majorité des avions, des hôpitaux et bien d'autres environnements. Cet appareil ne doit pas être utilisé dans ces envi-ronnements.

Messages de sécurité

Veuillez lire et tenir compte des conseils de sécurité suivants :

- Vérifiez régulièrement la pression de vos pneus.
- Faites régulièrement entretenir votre véhicule.
- Les médicaments peuvent influer sur votre capacité à conduire.
- Mettez toujours votre ceinture de sécurité, le cas échéant.
- Ne conduisez pas après avoir bu.
- La plupart des accidents ont lieu à moins de 5 km / 3 miles du domicile.
- Respectez le code de la route.
- Utilisez toujours vos clignotants.
- Toutes les 2 heures, faites une pause d'au moins 10 minutes.
- Restez à une distance raisonnable du véhicule qui vous précède.
- Avant de partir à moto ou à scooter, veillez à bien fixer votre casque.
- À moto ou à scooter, portez toujours une tenue et des équipements de protection.
- À moto ou à scooter, faites preuve d'une vigilance accrue et adoptez une conduite préventive.

Courant : 5 Vcc, 1,2 A

Comment TomTom utilise vos informations

Vous pouvez consulter les informations relatives à l'utilisation des données personnelles à la page tomtom.com/privacy.

Batterie

Ce produit utilise une batterie lithium-ion.

Ne pas placer, ranger ou conserver le produit dans un environnement à haute température, sous la lumière directe du soleil, dans ou à proximité d'une source de chaleur ou encore dans un four à micro-ondes ou un conteneur pressurisé et ne pas l'exposer à des températures de plus de 140 °F/60 °C. Dans le cas contraire, la batterie peut présenter une fuite d'acide, chauffer, exploser ou s'enflammer et causer des blessures et/ou des dommages. Ne pas essayer de percer, ouvrir ni démonter la batterie. En cas de fuite et de contact avec le liquide qui s'échappe de la batterie, nettoyer à l'eau et consulter immédiatement un médecin. Pour des raisons de sécurité et pour prolonger la durée de vie de la batterie, sortez votre produit du véhicule lorsque vous ne conduisez pas et conservez-le dans un lieu sec et frais. Le chargement est impossible à des températures faibles (en-dessous de 32 °F/0 °C) ou élevées (au-dessus de 113 °F/45 °C).

Températures : fonctionnement standard : entre 32 °F/0 °C et 113 °F/45 °C ; stockage de courte durée : entre -4 °F/-20 °C et 113 °F/45 °C ; stockage de longue durée : entre -4 °F/-20 °C et 95 °F/35 °C.

Important : avant d'allumer l'appareil, laissez-le s'adapter à la plage de température de fonctionnement standard pendant au moins 1 heure. N'utilisez pas l'appareil hors de cette plage de température.

Attention : risque d'explosion si la batterie est remplacée par un type de batterie incorrect.

N'extrayez pas, ou ne tentez pas d'extraire la batterie, qui n'est pas remplaçable par l'utilisateur. En cas de problème de batterie, veuillez contacter le support client TomTom.

LA BATTERIE CONTENUE DANS LE PRODUIT DOIT ÊTRE RECYCLÉE OU MISE AU REBUT DE MANIÈRE ADÉQUATE, DANS LE RESPECT DES LOIS ET RÉGLEMENTATIONS LOCALES, ET NE DOIT PAS ÊTRE JETÉE AVEC LES DÉCHETS MÉNAGERS. EN AGISSANT AINSI, VOUS CONTRIBUEZ À PRÉSERVER L'ENVIRONNEMENT. POUR CHARGER LA BATTERIE DE VOTRE APPAREIL TOMTOM, UTILISEZ EXCLUSIVEMENT LE CÂBLE D'ALIMENTATION CC (CHARGEUR DE VOITURE/CÂBLE DE BATTERIE) ET L'ADAPTATEUR CA (CHARGEUR SECTEUR) FOURNIS, AINSI QU'UN SUPPORT COMPATIBLE OU LE CÂBLE USB FOURNI PERMETTANT DE CONNECTER VOTRE APPAREIL À UN ORDINATEUR.

Si votre appareil nécessite un chargeur, veuillez utiliser le chargeur fourni. Pour obtenir plus d'informations sur d'autres chargeurs de voiture compatibles avec votre appareil, rendez-vous sur tomtom.com.

L'autonomie indiquée pour la batterie est l'autonomie maximale possible d'une batterie. Elle ne peut être atteinte que dans des conditions atmosphériques spécifiques. L'autonomie maximale estimée de la batterie est établie selon un profil d'utilisation moyen.

Pour découvrir comment augmenter l'autonomie de la batterie, consultez la FAQ suivante : tomtom.com/batterytips.

Marque CE

Cet équipement est conforme aux exigences de marquage CE pour toute utilisation dans un véhicule ou dans un environnement résidentiel, commercial ou d'industrie légère, et respecte toutes les conditions des réglementations européennes applicables.

Numéros de modèles : 4SP00

Directive R&TTE

Par la présente, TomTom déclare que les produits et accessoires TomTom sont conformes aux principales exigences et autres dispositions applicables de la directive UE 1999/5/CE. La déclaration de conformité est disponible ici : tomtom.com/legal.

Directive DEEE

Le symbole de la poubelle sur roues indique que ce produit ne doit pas être traité comme un déchet domestique. Conformément à la directive européenne 2012/19/EU relative aux déchets d'équipements électriques et électroniques (DEEE), ce produit électrique ne doit en aucun cas être mis au rebut sous forme de déchet municipal non trié. Veuillez recycler ce produit en le renvoyant à son point de vente ou au point de ramassage local dans votre municipalité, à des fins de recyclage. En agissant ainsi, vous contribuez à préserver l'environnement.

Logo Triman

Stimulateurs cardiaques

Les fabricants de stimulateurs cardiaques recommandent de maintenir une distance d'au moins 15 cm (6 pouces) entre un appareil portable sans fil et un stimulateur cardiaque afin d'éviter d'éventuelles interférences avec le stimulateur cardiaque. Ces recommandations sont conformes aux recommanda-tions et recherches indépendantes du Wireless Technology Research (Centre de recherche sur la technologie sans fil).

Conseils pratiques à l'attention des personnes portant un stimulateur cardiaque

- Maintenez TOUJOURS une distance de plus de 15 cm / 6 pouces entre votre stimulateur cardiaque et votre appareil.
- Ne placez jamais l'appareil dans une poche de poitrine.

Autres appareils médicaux

Consultez votre médecin ou le fabricant de l'appareil médical afin de savoir si l'utilisation de votre produit sans fil est susceptible de provoquer des interférences avec l'appareil médical.

Législation européenne - Débit d'absorption spécifique (DAS)

CE MODÈLE D'APPAREIL SANS FIL RÉPOND AUX EXIGENCES GOUVERNEMENTALES EN MATIÈRE D'EXPOSITION AUX ONDES RADIO DANS LE CADRE D'UNE UTILISATION CONFORME AUX INSTRUCTIONS DE CETTE SECTION

Ce système de navigation par GPS est un émetteur-récepteur radio. Il est conçu et fabriqué pour ne pas dépasser les limites d'émission et d'exposition aux fréquences radio définies par le Conseil de l'Union européenne.

La limite de DAS recommandée par le Conseil de l'Union européenne est de 2,0 W/kg, moyennée sur 10 grammes de tissu, pour le corps et de 4,0 W/kg, moyennée sur 10 grammes de tissu, pour les extrémités (mains, poignets, chevilles et pieds). Les tests de DAS sont effectués dans des positions d'utilisation standard indiquées par le Conseil de l'Union européenne à la puissance certifiée la plus élevée de l'appareil et à toutes les bandes de fréquences.

Limites d'exposition

Cet appareil est conforme aux limites d'exposition aux rayonnements définies pour un environnement non contrôlé. Afin d'éviter tout dépassement potentiel des limites d'exposition aux fréquences radio, tout être humain doit rester éloigné d'au moins 20 cm de l'antenne dans le cadre d'un fonctionnement normal.

Certifications

Pour afficher les informations de certification produit de votre GPS, procédez comme suit dans l'appli TomTom VIO :

Sélectionnez Paramètres dans le menu principal de l'appli.

Sélectionnez Système.

Sélectionnez À propos de.

Sélectionnez Certifications.

Support client (Deutschland, Österreich, Schweiz (DE))

Deutschland	0696 630 8012
Österreich	08101 02 557
Schweiz (DE)	08440 000 16

Ce document

Le plus grand soin a été apporté à la préparation de ce document. Cependant, en raison de l'évolution permanente de nos produits, certaines informations peuvent ne pas être tout à fait à jour. Les informations publiées dans ce document sont susceptibles d'être modifiées sans préavis.

TomTom décline toute responsabilité en cas d'omissions ou d'erreurs techniques ou d'édition dans le présent manuel, ainsi qu'en cas de dommages accidentels ou indirects résultant du contenu ou de l'utilisation de ce document. Ce document contient des informations protégées par droits d'auteur. Toute photocopie ou reproduction, sous quelque forme que ce soit, de tout ou partie de ce document est soumise à l'autorisation écrite préalable de TomTom N.V.

Noms des modèles

TomTom VIO : 4SP00

Accessoires fournis avec ce GPS

- Câble USB
- Fixation pour bras de rétroviseur
- Fixation guidon
- Clé Allen
- Coque de protection

Informations de copyright

© 2016 TomTom. Tous droits réservés. TomTom et le logo TomTom (« deux mains ») font partie des marques commerciales ou déposées appartenant à TomTom N.V. ou l'une de ses filiales. L'utilisation de ce produit est régie par notre garantie limitée et le contrat de licence utilisateur final, que vous pouvez consulter à l'adresse suivante : tomtom.com/legal.

© 2016 TomTom. Tous droits réservés. Ce contenu est breveté et fait l'objet d'une protection du copyright, une protection des droits de base de données et/ou d'autres droits de propriété intellectuelle détenus par TomTom ou ses fournisseurs. En utilisant ce contenu, vous acceptez et vous vous engagez à respecter les termes du contrat de licence. Toute copie ou divulgation non autorisée de ce contenu pourra engager la responsabilité civile et pénale du contrefacteur.

Le logiciel inclus dans ce produit contient un logiciel protégé par des droits d'auteur régi par la licence GPL. Un exemplaire de cette licence peut être consulté dans la section Licence. Nous pouvons vous communiquer l'intégralité du code source correspondant durant une période de trois ans suivant le dernier envoi du produit. Pour en savoir plus, consultez la page tomtom.com/gpl ou contactez votre assistance clientèle locale TomTom via la page tomtom.com/support. Sur demande de votre part, nous vous enverrons un CD comportant le code source correspondant.

Bluetooth

Le nom et les logos Bluetooth® sont des marques déposées de Bluetooth SIG, Inc. et sont utilisés par TomTom sous licence. Les autres marques et noms de marque sont la propriété de leur détenteur respectif.

Made for iPhone

La mention « Made for iPhone » désigne un accessoire électronique qui a été spécialement conçu pour être connecté à un iPhone et qui a été certifié conforme aux normes de performance Apple par le développeur. Apple n'est pas responsable du fonctionnement de cet appareil ou de sa conformité aux normes de sécurité et d'application de la réglementation. Veuillez noter que l'utilisation de cet accessoire avec un iPhone est susceptible de réduire les performances de la connexion sans fil.

Apéndice

Importante: Avisos y advertencias de seguridad

Sistema de posicionamiento global (GPS) y sistema de navegación global por satélite (GLONASS)

El sistema de posicionamiento global (GPS) y el sistema de navegación global por satélite (GLONASS) son sistemas basados en satélites que proporcionan información horaria y de posición en todo el mundo. El funcionamiento y control del sistema GPS es competencia exclusiva del Gobierno de los Estados Unidos de América, que es, por tanto, el único responsable de su disponibilidad y exactitud. El funcionamiento y control del sistema GLONASS es competencia exclusiva del Gobierno de Rusia, que es, por tanto, el único responsable de su disponibilidad y exactitud. Los cambios en la disponibilidad y exactitud del sistema GPS o GLONASS, o en las condiciones ambientales, puede influir en el funcionamiento de este navegador. TomTom no acepta ninguna responsabilidad por la disponibilidad ni la exactitud del sistema GPS o GLONASS.

Conducir distraído: uso de sistemas de audio

Se le recomienda utilizar las características del TomTom VIO que requieran un sistema de audio (como las instrucciones paso a paso habladas) únicamente con un sistema de audio Bluetooth® integrado en el casco adecuado. Compruebe siempre los requisitos legales y de seguridad locales antes de seleccionar un sistema de audio para su navegador. Los conductores son los únicos responsables de cumplir la legislación relativa a la circulación aplicable y de evitar distracciones durante la conducción. TomTom no tendrá ninguna responsabilidad frente a las multas derivadas del incumplimiento de estas leyes y normativas.

Mensajes de seguridad

Utilícelo con cuidado

El uso de los productos TomTom al volante no exime al conductor de conducir de manera atenta y cuidadosa.

El navegador está pensado para asistir en la conducción y no debe sustituir a una conducción cuidadosa y con la debida atención. Respete siempre las señales de tráfico y la legislación aplicable. Conducir distraído puede ser extremadamente peligroso. No utilice el navegador de ningún modo que desvíe la atención del conductor de la carretera de forma peligrosa. TomTom recomienda utilizar los sistemas manos libres cuando estén disponibles y detenerse por completo en un lugar seguro para manipular el navegador.

Aviso para vehículos comerciales y de grandes dimensiones

Si el producto no tiene instalado un mapa para camiones, esto significa que dicho producto solo se puede utilizar con motos, coches y vehículos comerciales ligeros sin remolque porque este producto no planificará rutas para vehículos de gran tamaño ni vehículos comerciales, autobuses, cámpers o vehículos recreativos.

Si conduce un vehículo de los tipos mencionados, visite tomtom.com para buscar un producto adecuado con mapas que incluyan las restricciones de altura y peso.

Aviones y hospitales

El uso de dispositivos con antena está prohibido en la mayoría de los aviones, en muchos hospitales y en muchos otros lugares. En dichos lugares no debe utilizar este dispositivo.

Mensajes de seguridad

Consulte y tome nota de las recomendaciones de seguridad que se indican a continuación:

- Compruebe la presión de los neumáticos con regularidad.
- Compruebe el estado de su vehículo de forma periódica.
- Los medicamentos pueden afectar a su capacidad de conducción.
- Utilice el cinturón de seguridad siempre que sea posible.
- Si bebe, no conduzca.
- La mayoría de los accidentes tiene lugar a una distancia inferior a 5 km (3 millas) de casa.
- Respete las normativas de la carretera.
- Asegúrese de utilizar siempre los intermitentes al girar.
- No se olvide de hacer un descanso de al menos 10 minutos cada 2 horas.
- Guarde una distancia prudencial con el vehículo que le preceda.
- Antes de iniciar la marcha en moto o scooter, abróchese el casco correctamente.
- Cuando vaya a conducir una moto o scooter, lleve ropa y equipo protectores.
- Cuando conduzca una moto o scooter, esté en alerta y conduzca siempre con cautela.

Potencia: 5 V de corriente continua, 1,2 A

Gestión de información por parte de TomTom

Puede consultar información relacionada con el uso de datos personales en tomtom.com/privacy.

Batería

Este producto utiliza una batería de iones de litio.

No coloque, almacene ni deje el producto en un lugar con altas temperaturas, bajo la acción directa de la luz solar, dentro o cerca de una fuente de calor o un horno microondas, o en un contenedor presurizado, ni lo exponga a temperaturas superiores a 60 °C (140 °F). Si no respeta estas directrices, puede que se produzcan fugas de ácido de la batería o que esta se caliente, explote o se inflame y cause heridas o daños. No perfore, abra ni desmonte la batería. Si la batería presenta fugas y usted entra en contacto con los fluidos, enjuáguese

bien con agua y solicite asistencia médica de inmediato. Por razones de seguridad, y para prolongar la vida útil de la batería, se recomienda que extraiga el producto del vehículo cuando no esté conduciendo y que lo guarde en un lugar fresco y seco. La carga no se debe efectuar a temperaturas bajas (inferiores a 0 °C/32 °F) o altas (superiores a 45 °C/113 °F).

Temperaturas: funcionamiento estándar de 0 °C/32 °F a 45 °C/113 °F; periodos cortos de almacena-miento de -20 °C/-4 °F a 45 °C/113 °F; periodos largos de almacenamiento de -20 °C/-4 °F a 35 °C/95 °F.

Importante: Antes de activar el dispositivo, deje que el dispositivo se aclimate a la temperatura de funcionamiento estándar durante al menos una hora. No utilice el dispositivo con una temperatura fuera de este rango.

Precaución: Riesgo de explosión si se sustituye la batería por una de un tipo que no sea el adecuado.

No retire ni intente retirar la batería no sustituible. Si tiene algún problema con la batería, póngase en contacto con el departamento de atención al cliente de TomTom.

LA BATERÍA QUE INCLUYE EL PRODUCTO DEBE RECICLARSE O DESECHARSE DE MANERA APROPIADA SEGÚN LA LEGISLACIÓN Y NORMATIVA LOCAL VIGENTE Y NUNCA JUNTO A RESIDUOS DOMÉSTICOS. DE ESTA MANERA, CONTRIBUIRÁ A CONSERVAR EL MEDIO AMBIENTE. UTILICE SU NAVEGADOR TOMTOM SOLO CON LA ALIMENTACIÓN DE CC PROPORCIONADA (CARGADOR PARA COCHE/CABLE DE LA BATERÍA), ADAPTADOR DE CA (CARGADOR DOMÉSTICO), EN UN SOPORTE APTO O CON EL CABLE USB SUMINISTRADO PARA CONECTARLO A UN EQUIPO Y CARGAR LA BATERÍA.

Si necesita cargar el navegador, utilice el cargador suministrado con dicho navegador. Para obtener información sobre cargadores de recambio, visite tomtom.com y obtendrá información sobre los cargadores aprobados para su navegador.

La vida útil de la batería señalada es la vida útil máxima. Solo se garantiza la vida útil máxima de la batería si se dan unas condiciones atmosféricas específicas. El cálculo de la vida útil máxima de la batería está basado en un perfil de uso medio.

Consulte la sección de preguntas frecuentes para obtener sugerencias sobre cómo ampliar la vida útil de la batería: tomtom.com/batterytips.

Distintivo CE

Este equipo cumple las exigencias del distintivo CE cuando se utiliza en entornos residenciales, comerciales, vehiculares o industriales ligeros. Cumple, así, las disposiciones correspondientes de la legislación pertinente de la UE.

CE

Números de modelo: 4SP00

Directiva R&TTE

Por la presente, TomTom declara que tanto los navegadores personales como los accesorios TomTom se han fabricado en conformidad con los requisitos básicos y otras provisiones relevantes de la Directiva de la UE 1999/5/CE. Puede consultar la declaración de conformidad en el siguiente enlace: www.tomtom.com/legal.

Directiva WEEE

El símbolo del contenedor de basura en el producto o su paquete indica que este producto no puede tratarse como residuo doméstico. Conforme a la Directiva 2012/19/UE de la Unión Europea para residuos de dispositivos eléctricos y electrónicos (WEEE), este producto eléctrico no debe eliminarse como residuo municipal común. Para deshacerse de este producto devuélvalo al punto de venta o a su punto de recogida municipal local para reciclaje. De esta manera, contribuirá a conservar el medio ambiente.

Logo de Triman

Marcapasos

Los fabricantes de marcapasos recomiendan mantener una distancia mínima de 15 cm (6 pulg.) entre el dispositivo inalámbrico y el marcapasos para evitar posibles interferencias con éste último. Estas recomendaciones están avaladas por las investigaciones y recomendaciones independientes realizadas por Wireless Technology Research.

Directrices para usuarios con marcapasos

- SIEMPRE debe mantener el navegador a más de 15 cm (6 pulg.) de su marcapasos.
- No debe llevar el dispositivo en un bolsillo cerca del pecho.

Otros dispositivos médicos

Consulte con su médico o con el fabricante del dispositivo médico para determinar si el funciona-miento de su producto inalámbrico puede interferir con el dispositivo médico.

Cumplimiento de la tasa de absorción específica (SAR) de la UE

ESTE MODELO DE DISPOSITIVO INALÁMBRICO CUMPLE LOS REQUISITOS GUBERNAMENTALES EN LO RELACIONADO CON LA EXPOSICIÓN A ONDAS ELECTROMAGNÉTICAS, SIEMPRE QUE SE UTILICE SEGÚN LO INDICADO EN ESTA SECCIÓN

Este sistema de navegación GPS es un transmisor y receptor de radio. Está diseñado y fabricado con objeto de no superar los límites de exposición a energía de radiofrecuencia (RF) establecidos por el Consejo de la Unión Europea.

El límite de SAR recomendado por el Consejo de la Unión Europea es de 2,0 W/kg de media sobre 10 gramos de tejido corporal (4,0 W/kg de media sobre 10 gramos de tejido de las extremidades, manos, muñecas, tobillos y pies). Las pruebas de SAR se llevan a cabo utilizando las posiciones de funcionamiento estándar especificadas por el Consejo de la Unión Europea, mientras el navegador transmite a su máxima potencia certificada en todas las bandas de frecuencia probadas.

Límites de exposición

Este navegador cumple con los límites de exposición de radiación establecidos para un entorno no controlado. Para evitar que se superen dichos límites de exposición, debe mantenerse a una distancia mínima 20 cm (8 pulgadas) de la antena durante un uso normal.

Certificaciones

Para ver la información de certificación del producto de su navegador, haga lo siguiente en la app TomTom VIO:

Seleccione Configuración en el menú principal de la app.

Seleccione Sistema.

Seleccione Acerca de.

Seleccione Certificaciones.

Atención al cliente (Deutschland, Österreich, Schweiz (DE))

Deutschland	0696 630 8012
Österreich	08101 02 557
Schweiz (DE)	08440 000 16

Este documento

Se han tomado muchas precauciones al redactar este documento. Debido al constante desarrollo del producto, es posible que algunos detalles no estén totalmente actualizados. La información incluida en este documento está sujeta a cambios sin previo aviso.

TomTom no se responsabiliza de los errores técnicos o editoriales ni de las omisiones del presente documento o los daños accidentales o derivados del desarrollo o del uso de este documento. Este documento contiene información protegida por copyright. Ninguna parte de este documento podrá ser fotocopiada ni reproducida en forma alguna sin el consentimiento previo de TomTom N.V.

Nombres de modelos

TomTom VIO: 4SP00

Accesorios suministrados con este navegador

- Cable USB
- Montaje en la barra del espejo retrovisor
- Montaje en los puños del manillar
- Llave Allen
- Carcasa protectora

Avisos sobre el copyright

© 2016 TomTom. Todos los derechos reservados. TomTom y el logotipo de las “dos manos” son marcas comerciales propiedad de TomTom N.V. o de una de sus empresas asociadas. En la página tomtom.com/legal puede consultar la garantía limitada y el acuerdo de licencia de usuario final que se aplican a este producto.

© 2016 TomTom. Todos los derechos reservados. Este material está patentado y sujeto a la protección del copyright, la protección de derechos de bases de datos y/o otros derechos de propiedad intelectual de TomTom o sus proveedores. El uso de este material está sujeto a los términos de un acuerdo de licencia. Cualquier copia o revelación no autorizada de este material llevará aparejadas responsabilidades civiles y penales.

El software incluido en este producto contiene software con copyright bajo licencia GPL. En la sección de licencias, hay una copia a su disposición. Puede obtener el código fuente correspondiente al completo durante un periodo de tres años a partir de la fecha del último envío de este producto. Para obtener más información, visite tomtom.com/gpl o póngase en contacto con el equipo local de servicio de atención al cliente de TomTom a través de tomtom.com/support. Previa solicitud, le enviaremos un CD con el código fuente correspondiente.

Bluetooth

La marca denominativa y los logotipos de Bluetooth® son marcas comerciales registradas propiedad de Bluetooth SIG Inc., y el uso de dichas marcas por parte de TomTom se realiza bajo licencia. Otras marcas y nombres comerciales son los de sus respectivos propietarios.

Made for iPhone

"Made for iPhone" significa que un determinado accesorio electrónico está diseñado específicamente para conectarse a iPhone y el desarrollador ha certificado que se ajusta a los estándares de rendimiento de Apple. Apple no tiene ninguna responsabilidad sobre el funcionamiento del dispositivo ni sobre el cumplimiento de este con la normativa reguladora. Tenga en cuenta que el uso de este accesorio con iPhone puede afectar al rendimiento de la conectividad inalámbrica.

Addendum

Wichtige Sicherheitshinweise und -warnungen

Global Positioning System (GPS) und Global Navigation Satellite System (GLONASS)

Beim Global Positioning System (GPS) und Global Navigation Satellite System (GLONASS) handelt es sich um satellitenbasierte Systeme, die Positions- und Zeitinformationen um den gesamten Globus bereitstellen. GPS wird von der Regierung der Vereinigten Staaten von Amerika (USA) betrieben und überwacht, die alleine für dessen Verfügbarkeit und Genauigkeit verantwortlich ist. GLONASS wird von der Regierung Russlands betrieben und überwacht, die alleine für dessen Verfügbarkeit und Genauigkeit verantwortlich ist. Änderungen der GPS- oder GLONASS-Verfügbarkeit und -Genauigkeit oder der Umweltbedingungen können den Betrieb Ihres Geräts beeinträchtigen. TomTom übernimmt keinerlei Haftung für die GPS- bzw. GLONASS-Verfügbarkeit und -Genauigkeit.

Ablenkungen beim Fahren - Verwendung von Audioanlagen

Es wird empfohlen, die TomTom-VIO-Funktionen für Audiosysteme (z.B. Turn-by-turn-Sprachanweisungen) nur mit dem passenden, im Helm eingebauten Bluetooth®-Audiosystem zu verwenden. Überprüfen Sie immer die lokalen gesetzlichen Bestimmungen und die sicherheitsbezogenen Anforderungen, bevor Sie ein Audiosystem für Ihr Gerät auswählen. Fahrer sind allein für die Einhaltung des anwendbaren Straßenverkehrsrechts und die Vermeidung von Ablenkungen während der Fahrt verantwortlich. TomTom ist nicht für Strafmaßnahmen haftbar, die sich aus Verstößen gegen diese Gesetze und Regelungen ergeben.

Sicherheitshinweise

Vorschriftsgemäßes Fahren

Auch wenn Sie sich beim Fahren auf Ihre TomTom-Produkte verlassen, müssen Sie die notwendige Vorsicht und Sorgfalt im Straßenverkehr walten lassen.

Ihr Gerät ist als Fahrhilfe konzipiert und bildet keinen Ersatz für die notwendige Vorsicht und Sorgfalt im Straßenverkehr. Befolgen Sie stets die Straßenschilder und geltenden Gesetze. Ablenkungen beim Fahren können sehr gefährlich sein. Betreiben Sie dieses Gerät auf keinen Fall so, dass die Aufmerksamkeit des Fahrers von der Straße abgelenkt wird und gefährliche Situationen entstehen können. TomTom empfiehlt, sofern möglich, die Nutzung des Freisprechsystems. Zudem sollten Sie das Fahrzeug an einem sicheren Ort vollständig zum Stehen bringen, um mit dem Gerät zu interagieren.

Hinweis für übergroße/kommerzielle Fahrzeuge

Wenn in diesem Produkt keine Lkw-Karte installiert ist, ist dieses Produkt nur für den Einsatz in Pkw und leichten Nutzfahrzeugen ohne Anhänger sowie auf Motorrädern vorgesehen, weil das Produkt keine

passenden Fahrwege für übergroße oder kommerzielle Fahrzeuge, Busse, Wohnwagen und Wohnmobile anbietet. Wenn Sie ein Fahrzeug eines diesen Typs betreiben, besuchen Sie bitte tomtom.com, um ein passendes Produkt mit Karten zu finden, die Höhen- und Gewichtseinschränkungen berücksichtigen.

Flugzeuge und Krankenhäuser

Die Benutzung von Geräten mit Antennen ist in den meisten Flugzeugen, Krankenhäusern und an vielen anderen Orten verboten. Sie dürfen dieses Gerät nicht in einer derartigen Umgebung verwenden.

Sicherheitshinweise

Lesen und beachten Sie folgenden wichtigen Sicherheitshinweis:

- Überprüfen Sie regelmäßig Ihren Reifendruck.
- Warten Sie Ihr Fahrzeug regelmäßig.
- Durch die Einnahme von Medikamenten kann Ihre Fahrtauglichkeit eingeschränkt werden.
- Schnallen Sie sich, falls möglich, immer an.
- Fahren Sie nie unter Alkoholeinfluss.
- Die meisten Unfälle geschehen weniger als 5 km (3 Meilen) vom Heimatort entfernt.
- Befolgen Sie die Verkehrsregeln.
- Blinken Sie immer.
- Machen Sie alle 2 Stunden eine Pause von mindestens 10 Minuten.
- Halten Sie Sicherheitsabstand zu dem Fahrzeug vor Ihnen.
- Befestigen Sie Ihren Helm ordnungsgemäß, bevor Sie mit einem Motorrad oder Roller losfahren.
- Tragen Sie bei Fahrten mit dem Motorrad oder Roller immer Schutzkleidung und -ausrüstung.
- Seien Sie bei Fahrten mit dem Motorrad oder Roller besonders wachsam und fahren Sie jederzeit defensiv.

Leistung: DC 5 V, 1,2 A

So verwendet TomTom Ihre Informationen

Informationen zur Verwendung von persönlichen Daten finden Sie unter tomtom.com/privacy.

Akku

Dieses Produkt verwendet einen Lithium-Ionen-Akku.

Bewahren Sie das Gerät nicht an einem Ort mit hoher Temperatur, in starkem direktem Sonnenlicht, in oder bei einer Wärmequelle, in einer Mikrowelle oder in einem Druckcontainer auf und setzen Sie es nicht Temperaturen über 60 °C (140 °F) aus. Wenn Sie diese Anweisungen nicht beachten, kann Säure aus dem Akku austreten, er

kann heiß werden, explodieren, sich entzünden und Verletzungen und/oder Schäden verursachen. Sie dürfen den Akku nicht mit spitzen Gegenständen beschädigen, öffnen oder auseinander nehmen. Falls Batteriesäure aus dem Akku ausläuft und Sie damit in Kontakt geraten, spülen Sie die betroffene Körperstelle gründlich mit Wasser ab und suchen Sie danach sofort einen Arzt auf. Nehmen Sie aus Sicherheitsgründen und zur Verlängerung der Akkulebensdauer Ihr Produkt aus dem Fahrzeug, wenn Sie nicht damit fahren, und bewahren Sie es an einem kühlen, trockenen Ort auf. Das Gerät wird nicht bei tiefen (unter 0 °C/32 °F) oder hohen (über 45 °C/113 °F) Temperaturen geladen.

Temperaturbereiche: standardmäßiger Betrieb: 0 °C bis 45 °C; kurzzeitige Lagerung: -20 °C bis 45 °C; längere Lagerung: -20 °C bis 35 °C.

Wichtig: Lassen Sie das Gerät mindestens 1 Stunde lang im Standard-Betriebstemperaturbereich, bevor Sie es einschalten. Verwenden Sie das Gerät nicht außerhalb dieses Temperaturbereichs.

Achtung: Bei Ersatz des Akkus durch einen falschen Akkutyp besteht Explosionsgefahr.

Der Akku kann nicht vom Benutzer ausgewechselt werden. Bitte versuchen Sie nicht, ihn zu entfernen. Bei Problemen mit dem Akku wenden Sie sich bitte an den TomTom-Kundensupport.

DER IN DEM PRODUKT ENTHALTENE AKKU MUSS GETRENNT VOM NORMALEN HAUSMÜLL UND GEMÄSS DEN ÖRTLICHEN GESETZEN UND VORSCHRIFTEN ENTSORGT ODER WIEDERVERWERTET WERDEN. DAMIT TRAGEN SIE AKTIV ZUM SCHUTZ DER UMWELT BEI. VERWENDEN SIE IHR TOMTOM-GERÄT NUR MIT DEM MITGELIEFERTEN NETZANSCHLUSS (AUTOLADEGERÄT, AKKULADEKABEL), DEM AC-NETZGERÄT (LADEGERÄT FÜR ZUHAUSE) AN EINER GENEHMIGTEN BASISSTATION, ODER SCHLIESSEN SIE ES MIT DEM MITGELIEFERTEN USB-KABEL ZUM LADEN DES AKKUS AN EINEN COMPUTER AN.

Wenn Ihr Gerät ein Ladegerät benötigt, verwenden Sie dieses Gerät bitte mit dem im Lieferumfang enthaltenen Ladegerät. Wenn Sie ein Ersatzladegerät benötigen, besuchen Sie bitte tomtom.com, um zu erfahren, welche Ladegeräte für Ihr Gerät zugelassen sind.

Die angegebene Akkulaufzeit entspricht der maximalen Akkulaufzeit. Diese wird nur unter bestimmten Umgebungsbedingungen erreicht. Die geschätzte maximale Akkulaufzeit bezieht sich auf ein durchschnittliches Nutzungsprofil.

Tipps zum Verlängern der Akkulaufzeit finden Sie in den häufig gestellten Fragen: tomtom.com/batterytips.

CE-Kennzeichnung

Dieses Gerät entspricht den Anforderungen der CE-Kennzeichnung, wenn es in Wohn-, Gewerbe-, Fahrzeug- oder Leichtindustrieumgebungen eingesetzt wird und alle entsprechenden Bestimmungen der geltenden

EU-Richtlinien erfüllt.

CE

Modellnummern: 4SP00

R&TTE-Direktive

Hiermit erklärt TomTom, dass persönliche Navigationsgeräte und Zubehör von TomTom die grundlegenden Anforderungen und anderen relevanten Bestimmungen der EU-Richtlinie 1999/5/EG erfüllen. Die Konformitätserklärung finden Sie hier: tomtom.com/legal.

EEAG-Richtlinie

Das EEAG-Symbol auf dem Produkt oder der Produktverpackung zeigt an, dass das Produkt nicht als Hausmüll zu entsorgen ist. In Übereinstimmung mit der EU-Richtlinie 2012/19/EU über Elektro- und Elektronik-Altgeräte (EEAG) darf dieses Elektrogerät nicht als unsortierter Siedlungsabfall entsorgt werden. Entsorgen Sie dieses Produkt bitte, indem Sie es dort zurückgeben, wo Sie es erworben haben, oder bei einer kommunalen Recycling-Sammelstelle in Ihrer Nähe. Damit tragen Sie aktiv zum Schutz der Umwelt bei.

Triman-Logo

Schrittmacher

Schrittmacherhersteller empfehlen einen Mindestabstand von 15 cm (6 Zoll) zwischen einem kabellosen Handheld-Gerät und einem Schrittmacher, um eine potenzielle Störung des Schrittmachers zu vermeiden. Diese Empfehlungen stimmen überein mit unabhängigen Studien und Empfehlungen von Wireless Technology Research.

Richtlinien für Menschen mit Schrittmachern

- Halten Sie das Gerät IMMER mehr als 15 cm (6 Zoll) von Ihrem Schrittmacher entfernt.
- Tragen Sie das Gerät nicht in einer Brusttasche.

Andere medizinische Geräte

Bitte konsultieren Sie Ihren Arzt oder den Hersteller des medizinischen Geräts, um zu bestimmen, ob der Betrieb Ihres kabellosen Produkts zu Störungen beim medizinischen Gerät führen könnte.

EU Specific Absorption Rate (SAR)-Konformität

DIESES KABELLOSE GERÄTEMODELL ERFÜLLT DIE REGIERUNGSANFORDERUNGEN HINSICHTLICH DER FUNKWELLENBELASTUNG, WENN ES WIE IN DIESEM ABSCHNITT BESCHRIEBEN VERWENDET WIRD.

Das GPS-Navigationssystem ist ein Funkübertragungsgerät und -empfänger. Es ist so gestaltet, dass es die Emissionsgrenzen für Funkfrequenzstrahlung des Rates der Europäischen Union nicht überschreitet.

Der vom Rat der Europäischen Union empfohlene SAR-Grenzwert liegt bei 2,0 W/kg auf durchschnittlich 10 Gramm Körpergewebe (4,0 W/kg auf durchschnittlich 10 Gramm Gewebe der Extremitäten: Hände, Handgelenke, Fußgelenke und Füße). SAR-Tests werden mithilfe der vom Rat der Europäischen Union festgelegten Standard-Betriebspositionen durchgeführt. Dabei sendet das Gerät auf höchstem zertifizierten Leistungspegel in allen getesteten Frequenzbändern.

Belastungsgrenzen

Dieses Gerät entspricht den Strahlenbelastungsgrenzen, die für eine unkontrollierte Umgebung festgelegt wurden. Um eine Überschreitung der Grenzwerte für Hochfrequenzstrahlung zu vermeiden, ist bei normalem Betrieb ein Mindestabstand von
20 cm zur Antenne einzuhalten.

Zertifizierungen

Um die Produktzertifizierungsinformationen für Ihr Gerät anzuzeigen, gehen Sie in der TomTom-VIO-App folgendermaßen vor:

Wählen Sie im Hauptmenü der App-Einstellungen aus.

Wählen Sie System aus.

Wählen Sie Info aus.

Wählen Sie Zertifizierungen.

Kundensupport (Deutschland, Österreich, Schweiz (DE))

Deutschland	0696 630 8012
Österreich	08101 02 557
Schweiz (DE)	08440 000 16

Dieses Dokument

Dieses Handbuch wurde mit größtmöglicher Sorgfalt erstellt. Durch die fortlaufende Produktentwicklung kann es jedoch vorkommen, dass einige darin enthaltene Informationen nicht mehr vollständig dem neuesten Entwicklungsstand entsprechen. Die in diesem Dokument enthaltenen Informationen können jederzeit ohne Vorankündigung geändert werden.

TomTom übernimmt keinerlei Haftung für technische oder redaktionelle Fehler und Auslassungen sowie für Neben- oder Folgeschäden, die durch die Nutzung bzw. Verwendung dieses Dokuments entstehen. Die in diesem Dokument enthaltenen Informationen sind urheberrechtlich geschützt. Kein Teil dieses Dokuments darf ohne vorherige schriftliche Genehmigung von TomTom N.V. fotokopiert oder anderweitig reproduziert werden.

Modellbezeichnungen

TomTom VIO: 4SP00

Für dieses Gerät mitgeliefertes Zubehör

- USB-Kabel
- Spiegelarm-Montage
- Lenkergriff-Montage
- Innensechskant (Allen key)
- Schützende Tasche

Urheberrechtsvermerke

© 2016 TomTom. Alle Rechte vorbehalten. TomTom und das „Zwei Hände"-Logo sind Marken oder registrierte Marken von TomTom N.V. oder eines zugehörigen Tochterunternehmens. Die für dieses Produkt geltende eingeschränkte Garantie sowie die Endbenutzerlizenzvereinbarungen finden Sie unter tomtom.com/legal.

© 2016 TomTom. Alle Rechte vorbehalten. Dieses Material ist Eigentum von TomTom und unterliegt dem Copyright-Schutz und/oder dem Schutz durch Datenbankurheberrecht und/oder anderen Rechten in Bezug auf geistiges Eigentum von TomTom oder seinen Zulieferern. Die Nutzung dieses Materials unterliegt den Bedingungen einer Lizenzvereinbarung. Jegliche unbefugte Vervielfältigung oder Offenlegung dieses Materials wird straf- und zivilrechtlich verfolgt.

Die im Lieferumfang dieses Produkts enthaltene Software enthält urheberrechtlich geschützte Software, die nach der GPL lizenziert ist. Diese Lizenz ist im Lizenzabschnitt zu finden. Sie können den entsprechenden vollständigen Quellcode von TomTom für einen Zeitraum von drei Jahren nach der letzten Auslieferung dieses Produkts erhalten. Weitere Informationen erhalten Sie unter tomtom.com/gpl oder von Ihrem TomTom-Kundensupport vor Ort unter tomtom.com/support. Auf Anfrage senden wir Ihnen eine CD mit dem entsprechenden Quellcode.

Bluetooth

Bluetooth™

Die Bluetooth®-Wortmarke und -Logos sind eingetragene Warenzeichen von Bluetooth SIG, Inc. und jegliche Verwendung dieser Marken durch TomToom unterliegt einer Lizenz. Andere Warenzeichen und Markennamen sind Eigentum ihrer jeweiligen Inhaber.

Made for iPhone

„Made for iPhone“ bedeutet, dass ein elektronisches Zubehör speziell für die Verbindung mit dem iPhone entwickelt und durch den Entwickler dahingehend zertifiziert wurde, dass es die Leistungsstandards von Apple erfüllt. Apple ist nicht für den Betrieb dieses Geräts oder die Einhaltung der Sicherheitsrichtlinien und gesetzlichen Normen verantwortlich. Bitte beachten Sie, dass die Verwendung dieses Zubehörs mit dem iPhone Auswirkungen auf die WLAN-Leistung haben kann.

Appendice

Informativa di sicurezza e avvisi importanti

Global Positioning System (GPS) e sistema satellitare globale di navigazione (GLONASS)

Il Global Positioning System (GPS) e il sistema satellitare globale di navigazione (GLONASS) si basano sulla ricezione satellitare e forniscono informazioni sull'ora e sulla posizione in tutto il mondo. Il sistema GPS è operato e controllato dal governo degli Stati Uniti d'America, unico responsabile della disponibilità e accuratezza dello stesso. GLONASS è operato e controllato dal governo della Russia, unico responsabile della disponibilità e accuratezza dello stesso. Le modifiche apportate alla disponibilità e all'accuratezza dei sistemi GPS/GLONASS o alcune condizioni ambientali possono influire sul funzionamento del dispositivo. TomTom non si assume alcuna responsabilità in merito alla disponibilità e all'accuratezza dei sistemi GPS o GLONASS.

⚠

Guida distratta – Utilizzo di sistemi audio

Utilizza le funzioni di TomTom VIO che richiedono un sistema audio (es. le istruzioni vocali dettagliate) esclusivamente con un sistema audio Bluetooth® integrato nel casco. Rispetta sempre le normative locali e i requisiti di sicurezza prima di scegliere un sistema audio per il tuo navigatore. I conducenti sono gli unici responsabili della conformità alle normative sul traffico stradale applicabili e di evitare distrazioni durante la guida. TomTom non sarà ritenuto responsabile delle sanzioni derivanti dalla mancata conformità a tali disposizioni e normative.

Messaggi di sicurezza

Utilizzare con cautela

L'uso di un prodotto TomTom durante la guida non esclude l'obbligo di guidare con la dovuta prudenza e attenzione.

Il dispositivo è destinato ad essere utilizzato come ausilio per la guida e non esclude l'obbligo di guidare con la dovuta prudenza e attenzione. Rispetta sempre i segnali stradali e le norme stradali vigenti. Guidare con distrazione può essere estremamente pericoloso. Non utilizzare il dispositivo in modo che possa distrarre l'attenzione del conducente durante la guida, facendolo guidare in maniera non sicura. TomTom consiglia l'utilizzo di sistemi vivavoce laddove possibile e di accostare l'auto in un'area di sosta sicura per poter interagire con il dispositivo.

Avviso per veicoli commerciali/di grandi dimensioni

Se una mappa per camion non è installata su questo prodotto, quest'ultimo è concepito soltanto per l'uso su moto, automobili e veicoli commerciali leggeri senza un rimorchio e pertanto il prodotto non fornirà percorsi

adatti ai mezzi pesanti e ai veicoli commerciali, agli autobus o ai camper e alle roulotte. Se utilizzi uno di questi veicoli, visita il sito Web tomtom.com per trovare il prodotto più adatto con le mappe contenenti le limitazioni di altezza e peso.

Aerei e ospedali

L'uso di dispositivi dotati di antenna è vietato sulla maggior parte degli aerei, in molti ospedali e in molti altri luoghi. Non utilizzare il dispositivo all'interno di questi ambienti.

Messaggi di sicurezza

Leggi e prendi nota dei seguenti importanti avvisi per la tua sicurezza:

- Controlla regolarmente la pressione dei pneumatici.
- Effettua regolarmente la manutenzione del veicolo.
- L'assunzione di medicinali può influire sulla capacità di guida.
- Usa sempre le cinture di sicurezza, se disponibili.
- Non bere mentre guidi.
- La maggior parte degli incidenti si verifica a meno di 5 km (3 miglia) da casa.
- Rispetta il codice stradale.
- Utilizza sempre le frecce.
- Fai una pausa di almeno 10 minuti ogni 2 ore.
- Mantieni una distanza di sicurezza dal veicolo che hai di fronte.
- Prima di partire con la moto o con lo scooter, allaccia correttamente il casco.
- Quando sei alla guida di una moto o di uno scooter, indossa sempre equipaggiamenti e indu-menti protettivi.
- Quando guidi una moto o uno scooter, sii vigile e guida sempre con prudenza.

Alimentazione nominale: CC 5 V, 1,2 A

Modalità di utilizzo dei dati personali da parte di TomTom

Le informazioni sull'utilizzo dei dati personali sono reperibili all'indirizzo tomtom.com/privacy.

Batteria

Questo prodotto usa una batteria agli ioni di litio.

Non collocare, conservare o lasciare il prodotto in prossimità di una fonte di calore, in un ambiente con temperature elevate, alla luce diretta del sole, in un forno a microonde o in un contenitore pressurizzato, né esporlo a temperature superiori a 60 °C (140 °F). La mancata osservanza di queste linee guida può provocare

la perdita di acido, il surriscaldamento, l'esplosione o l'autocombustione della batteria con conseguenti lesioni e/o danni. Non forare, aprire o smontare la batteria. In caso di perdita della batteria e di contatto con i fluidi fuoriusciti, risciacqua accuratamente la parte e consulta immediatamente un medico. Per ragioni di sicurezza e per estendere la durata della batteria, rimuovi il prodotto dal veicolo quando non sei alla guida e conservalo in un luogo freddo e asciutto. Non è possibile caricare il dispositivo a temperature basse (al di sotto di 0 °C/32 °F) o alte (al di sopra di 45 °C/113 °F).

Temperature: funzionamento standard: da 0 °C (32 °F) a 45°C (113°F); breve periodo di inutilizzo: da-20 °C (-4 °F) a 45°C (113°F); periodo di inutilizzo prolungato: da -20 °C (-4 °F) a 35 °C (95 °F).

Importante: prima di accendere il dispositivo, consenti a quest'ultimo di acclimatarsi alle temperature di utilizzo standard per almeno 1 ora. Non utilizzare il dispositivo fuori da questo intervallo di temperature.

Attenzione: rischio di esplosione se la batteria viene sostituita con un tipo errato.

Non rimuovere o tentare di rimuovere la batteria non sostituibile dall'utente. In caso di problemi con la batteria, contatta l'Assistenza clienti TomTom.

LA BATTERIA CONTENUTA NEL PRODOTTO DEVE ESSERE RICICLATA O SMALTITA CORRETTAMENTE SECONDO LE LEGGI E LE REGOLAMENTAZIONI LOCALI E SEMPRE SEPARATAMENTE DAI RIFIUTI DOMESTICI. TALE COMPORTAMENTO CONTRIBUISCE ALLA PRESERVAZIONE DELL'AMBIENTE. UTILIZZA IL DISPOSITIVO TOMTOM SOLO CON IL CAVO DI ALIMENTAZIONE CC (CARICABATTERIA PER AUTO/CAVO DELLA BATTERIA) E L'ADATTATORE CA (CARICABATTERIA PER CASA) IN UNA BASE APPROVATA OPPURE CON IL CAVO USB IN DOTAZIONE PER COLLEGARE IL DISPOSITIVO AL COMPUTER PER LA RICARICA DELLA BATTERIA.

Se il dispositivo richiede un caricatore, utilizza quello in dotazione. Per i caricatori sostitutivi, vai su tomtom.com per ottenere informazioni sui caricatori idonei al tuo dispositivo.

L'indicazione della durata della batteria corrisponde alla durata massima. La durata massima della batteria si ottiene solo in specifiche condizioni atmosferiche. La durata massima della batteria si basa su un profilo di uso medio.

Per suggerimenti su come prolungare la durata della batteria, consulta la FAQ all'indirizzo tomtom.com/batterytips.

Marchio CE

Questo dispositivo è conforme ai requisiti del marchio CE per utilizzi in zone residenziali, commer-ciali, veicolari o industriali leggere, nonché a tutte le clausole pertinenti della normativa rilevante nell'UE.

Numeri modello: 4SP00

Direttiva R&TTE

Con la presente, TomTom dichiara che i prodotti TomTom e i relativi accessori sono conformi ai requisiti essenziali e alle altre clausole pertinenti della Direttiva 1999/5/CE dell'UE. La dichiarazione di conformità può essere reperita qui: tomtom.com/legal.

Direttiva RAEE

Il simbolo del cestino presente sul prodotto o sulla confezione indica che il prodotto non deve essere smaltito fra i rifiuti domestici. Conformemente alla direttiva europea 2012/19/UE per i rifiuti di apparecchiature elettriche ed elettroniche (RAEE), questo prodotto elettrico non deve essere smaltito fra i rifiuti di raccolta indifferenziata. Questo prodotto deve essere smaltito tramite restituzione al punto vendita o al punto di raccolta locale per il riciclaggio. Tale comportamento contribuisce alla preservazione dell'ambiente.

Logo Triman

Pacemaker

I produttori di pacemaker raccomandano di mantenere una distanza minima di 15 cm tra un dispositivo wireless portatile e un pacemaker, al fine di evitare potenziali interferenze con il pacemaker. Tali raccomandazioni sono conformi alle ricerche indipendenti e alle disposizioni della Wireless Technology Research.

Linee guida per portatori di pacemaker

- Mantenere SEMPRE il dispositivo a una distanza di minimo 15 cm dal pacemaker.
- Non tenere il dispositivo nel taschino della giacca o della camicia.

Altri dispositivi medici

Consultare un medico o il produttore del dispositivo medico per stabilire se l'utilizzo del prodotto wireless può interferire con il dispositivo medico stesso.

Conformità UE SAR (Specific Absorption Rate)

QUESTO DISPOSITIVO WIRELESS RISPONDE AI REQUISITI DEL GOVERNO RISPETTO ALL'ESPOSIZIONE A ONDE RADIO SE USATO COME SPECIFICATO IN QUESTA SEZIONE

Il sistema di navigazione GPS è un ricetrasmettitore radio. Tale sistema è progettato e prodotto per non superare i limiti di esposizione alla radiofrequenza (RF) stabiliti dal Consiglio dell'Unione Europea.

Il limite SAR raccomandato dal Consiglio dell'Unione Europea è 2,0 W/kg su 10 grammi di tessuto corporeo (4,0 W/kg su 10 grammi di tessuto per gli arti - mani, polsi, caviglie e piedi). I test per i rilevamenti SAR sono condotti usando posizioni operative standard specificate dal consiglio dell'UE con il dispositivo in trasmissione al suo più alto livello di potenza certificato su tutte le bande di frequenza collaudate.

Limiti di esposizione

Questo dispositivo è conforme ai limiti di esposizione alle radiazioni, definiti per un ambiente non controllato. Per evitare la possibilità di eccedere i limiti di esposizione alle radiofrequenze, le persone devono rimanere lontane dall'antenna, ad una distanza minima di 20 cm durante il normale funzionamento.

Certificazioni

Per visualizzare le informazioni sulla certificazione del prodotto per il tuo dispositivo, procedi come segue nell'app TomTom VIO:

Seleziona Impostazioni nel menu principale dell'app.

Seleziona Sistema.

Seleziona Info.

Seleziona Certificazioni.

Assistenza clienti (Deutschland, Österreich, Schweiz (DE))

Deutschland	0696 630 8012
Österreich	08101 02 557
Schweiz (DE)	08440 000 16

Questo documento

Nella preparazione di questo documento è stata posta estrema attenzione. A causa del continuo sviluppo dei prodotti, alcune informazioni potrebbero non essere del tutto aggiornate. Le informazioni di questo documento sono soggette a modifica senza previa notifica.

TomTom non si assume alcuna responsabilità in merito a errori tecnici, editoriali od omissioni ivi contenute,

né per danni incidentali o conseguenti derivanti dal contenuto o dall'uso di questo documento. Questo documento contiene informazioni protette da copyright. È vietato fotocopiare o riprodurre qualsiasi parte del presente documento in qualsiasi forma senza il previo consenso scritto di TomTom N.V.

Nome modelli

TomTom VIO: 4SP00

Accessori forniti con il dispositivo

- Cavo USB
- Staffa dello specchietto
- Supporto per lo sterzo
- Chiave a brugola
- Cover protettiva

Avvisi sul copyright

© 2016 TomTom. Tutti i diritti riservati. TomTom e il logo delle "due mani" sono marchi o marchi registrati di proprietà di TomTom N.V. o di una delle sue filiali. Accedi all'indirizzo tomtom.com/legal per la garanzia limitata e i contratti di licenza per l'utente finale applicabili a questo prodotto.

© 2016 TomTom. Tutti i diritti riservati. Questo materiale è proprietario e coperto da copyright e/o la protezione sui diritti di database e/o altri diritti sulla proprietà intellettuale di TomTom o dei suoi fornitori. L'utilizzo di questo materiale è soggetto ai termini di un contratto di licenza. Qualunque copia o divulgazione non autorizzata di questo materiale è perseguibile civilmente e penalmente.

Il software incluso in questo prodotto è protetto da copyright e ne viene autorizzato l'utilizzo secondo la licenza GPL. Una copia della licenza è disponibile nella sezione Licenza. Una volta spedito il prodotto, è possibile richiedere il relativo codice sorgente entro tre anni. Per ulteriori informazioni visita la pagina tomtom.com/gpl o contatta il servizio di assistenza clienti TomTom più vicino dal sito tomtom.com/support. Su richiesta, ti invieremo un CD con il codice sorgente corrispondente.

Bluetooth

Bluetooth™

Il marchio e i logo Bluetooth® sono marchi registrati di Bluetooth SIG, Inc. e l'utilizzo di tali marchi da parte di TomTom è concesso in licenza. Gli altri marchi appartengono ai rispettivi proprietari.

Progettato per iPhone

"Progettato per iPhone" significa che un accessorio elettronico è stato progettato per il collegamento specifico a un iPhone e che lo sviluppatore garantisce il rispetto degli strandard sulle prestazioni di Apple. Apple non è responsabile del funzionamento del dispositivo o della conformità del dispositivo a standard di sicurezza o normativi. L'utilizzo di questo accessorio con l'iPhone potrebbe influire sulle prestazioni wireless.

Addendum

Belangrijke veiligheidsmededelingen en -waarschuwingen

Global Positioning System (GPS) en Global Navigation Satellite System (GLONASS)

Global Positioning System (GPS) en Global Navigation Satellite System (GLONASS) zijn systemen die met behulp van satellieten wereldwijd plaats- en tijdsinformatie verstrekken. Het GPS-systeem functioneert en wordt beheerd door de overheid van de Verenigde Staten, die alleen verantwoordelijk is voor de beschikbaarheid en nauwkeurigheid van het systeem. GLONASS functioneert en wordt beheerd door de overheid van Rusland, die alleen verantwoordelijk is voor de beschikbaarheid en nauwkeurigheid van het systeem. Wijzigingen in de beschikbaarheid en nauwkeurigheid van het GPS- of GLONASS-systeem of in de omgevingsomstandigheden kunnen de werking van dit systeem beïnvloeden. TomTom wijst alle aansprakelijkheid af voor de beschikbaarheid en nauwkeurigheid van het GPS- of GLONASS-systeem.

Afleiding tijdens het rijden: gebruik van audiosystemen

Je wordt aangeraden de TomTom VIO-functies waarvoor een audiosysteem is vereist (bijv. gesproken stapsgewijze instructies) alleen te gebruiken in combinatie met een helm met geïntegreerd Bluetooth®-audiosysteem. Controleer altijd de lokale wetgeving en veiligheidsrichtlijnen voordat je een audiosysteem kiest voor je systeem. De bestuurder is verantwoordelijk voor het naleven van de toepasselijke verkeersregels en het vermijden van afleidingen bij deelname aan het verkeer. TomTom is niet aansprakelijk voor sancties die een bestuurder worden opgelegd vanwege overtreding van deze regels.

Veiligheidsberichten

Zorgvuldig gebruik

Het gebruik van TomTom-producten ontslaat je niet van de plicht om voorzichtig en oplettend te rijden.

Je systeem is bedoeld als rijhulpmiddel en je bent er zelf verantwoordelijk voor om voorzichtig en oplettend te rijden. Houd je altijd aan de geplaatste verkeersborden en geldende wetten. Het kan zeer gevaarlijk zijn als je tijdens het rijden wordt afgeleid. Bedien dit apparaat niet op zodanige wijze dat de aandacht van de bestuurder wordt afgeleid van de weg en er onveilige situaties ontstaan. TomTom raadt aan om waar mogelijk handsfree systemen te gebruiken en te stoppen op een veilige locatie om het systeem te bedienen.

Opmerking voor grotere voertuigen en bedrijfsauto’s

Als er geen vrachtwagenkaart op dit product is geïnstalleerd, dan is dit product uitsluitend bedoeld voor gebruik op motoren en in auto’s en lichte bedrijfsauto’s zonder aanhanger, omdat het product geen juiste routes geeft voor grotere voertuigen, bedrijfsauto’s, bussen of campers. Als je een van deze voertuigtypen

bestuurt, ga dan naar tomtom.com om een geschikt product te vinden met kaarten waarop rekening wordt gehouden met hoogte- en gewichtsbeperkingen.

Vliegtuigen en ziekenhuizen

In de meeste vliegtuigen, in veel ziekenhuizen en op vele andere plaatsen is het gebruik van apparaten met een antenne verboden. Je mag dit navigatiesysteem niet gebruiken in een dergelijke omgeving.

Veiligheidsberichten

Lees het volgende belangrijke veiligheidsadvies goed door:

- Controleer regelmatig je bandenspanning.
- Geef je voertuig regelmatig een onderhoudsbeurt.
- Het gebruik van medicatie kan je rijgedrag of rijvermogen nadelig beïnvloeden.
- Draag altijd een veiligheidsgordel, indien aanwezig.
- Rijd niet onder de invloed van alcohol.
- De meeste ongelukken gebeuren op minder dan 5 km van huis.
- Houd je aan de verkeersregels.
- Geef altijd richting aan.
- Neem elke 2 uur minstens 10 minuten pauze.
- Blijf op veilige afstand van het voertuig voor je.
- Maak je helm goed vast voordat je wegrijdt.
- Draag tijdens het rijden altijd beschermende kleding.
- Wees tijdens het rijden extra alert en rijd defensief..

Nominale spanning: gelijkstroom 5 volt, 1,2 ampère

Hoe TomTom je gegevens gebruikt

Informatie over het gebruik van persoonlijke gegevens vind je op tomtom.com/privacy.

Batterij

Dit product maakt gebruik van een lithium-ionbatterij.

Plaats of bewaar je product niet op een warme plaats, in sterk direct zonlicht, in of nabij een warmtebron, in een magnetron of in een drukvat, en stel het niet bloot aan temperaturen van meer dan 60 °C. Als je deze richtlijnen niet opvolgt, kan de batterij zuur lekken, warm worden, exploderen of ontbranden en letsel en/of schade veroorzaken. Je mag de batterij niet doorboren, openen of uit elkaar halen. Als de batterij lekt en je in aanraking komt met de gelekte vloeistof, moet je jezelf grondig afspoelen met water en onmiddellijk

een arts raadplegen. Uit veiligheidsoverwegingen en om de levensduur van de batterij te verlengen, moet je het product uit je voertuig verwijderen als je niet rijdt en het op een koele, droge plaats bewaren. Het is niet mogelijk de batterij op te laden bij lage temperaturen (onder 0 °C) of hoge temperaturen (boven 45 °C).

Temperaturen: standaardbereik voor gebruik: 0 °C tot 45 °C; korte opslag: -20 °C tot 45 °C; langdurige opslag: -20 °C tot 35 °C.

Belangrijk: laat het navigatiesysteem ten minste 1 uur acclimatiseren aan het standaard operationeel temperatuurbereik voordat je het navigatiesysteem inschakelt. Gebruik het navigatiesysteem niet buiten dit temperatuurbereik.

Waarschuwing: als de batterij wordt vervangen door een verkeerd type batterij bestaat er kans op ontploffing.

De batterij mag niet door de gebruiker worden vervangen; probeer dit dan ook niet. Als je problemen hebt met de batterij, neem dan contact op met de klantenservice van TomTom.

DE BATTERIJ IN DIT PRODUCT MOET WORDENGERECYCLED OF OP GEPASTE WIJZE WORDEN VERWIJDERD VOLGENS DE PLAATSELIJKE WET- EN REGELGEVING EN MAG NIET ALS ONGESORTEERD HUISHOUDELIJK AFVAL WORDEN AFGEVOERD. OP DEZE MANIER LEVER JE EEN POSITIEVE BIJDRAGE AAN HET MILIEU. GEBRUIK JE TOMTOM-SYSTEEM ALLEEN MET HET MEEGELEVERDE DC-SNOER (AUTO-OPLADER/ACCUKABEL), AC-ADAPTER (THUISOPLADER) IN EEN GOEDGEKEURDE HOUDER OF DOOR DE MEEGELEVERDE USB-KABEL AAN TE SLUITEN OP EEN COMPUTER OM DE BATTERIJ OP TE LADEN.

Als voor je systeem een oplader nodig is, gebruik het dan met de meegeleverde oplader. Wanneer je oplader moet worden vervangen, ga je naar tomtom.com voor meer informatie over goedgekeurde opladers voor je systeem.

De genoemde gebruiksduur van de batterij is de maximale gebruiksduur. De maximale gebruiksduur kan alleen worden behaald onder bepaalde atmosferische omstandigheden. De geschatte maximale gebruiksduur is gebaseerd op het profiel van de gemiddelde gebruiker.

Raadpleeg deze Veelgestelde vragen: tomtom.com/batterytips voor tips over het verlengen van de gebruiksduur van de batterij.

CE-keurmerk

Dit product voldoet geheel aan de vereisten voor het CE-keurmerk bij gebruik in een huiselijke, bedrijfs- of licht industriële omgeving, en voldoet tevens aan alle toepasselijke bepalingen van de betreffende EU-wetgeving.

CE

Modelnummer: 4SP00

R&TTE-richtlijn

TomTom verklaart hierbij dat de navigatiesystemen en accessoires van TomTom voldoen aan alle essentiële vereisten en overige relevante bepalingen van de EU-richtlijn 1999/5/EG. De con-formiteitsverklaring vind je hier: tomtom.com/legal.

AEEA-richtlijn

Met het vuilnisbaksymbool op het product of de bijbehorende verpakking wordt aangegeven dat dit product niet mag worden verwerkt als huishoudelijk afval. Conform EU-richtlijn 2012/19/EU voor afgedankte elektrische en elektronische apparatuur (AEEA), mag dit elektrische product niet worden afgevoerd als ongesorteerd gemeentelijk afval. Voor een correcte afvalverwerking moet dit product worden teruggebracht naar het verkooppunt of naar het lokale gemeentelijke inzamelpunt voor recycling. Op deze manier lever je een positieve bijdrage aan het milieu.

Triman-logo

Fabrikanten van pacemakers doen de aanbeveling om een afstand van minimaal 15 cm tussen een handheld draadloos navigatiesysteem en een pacemaker in acht te nemen, dit om eventuele storing van de pacemaker te voorkomen. De aanbevelingen zijn in overeenstemming met onafhankelijk onderzoek door en aanbevelingen van Wireless Technology Research.

Richtlijnen voor personen met een pacemaker

- Houd het systeem altijd minstens 15 cm van de pacemaker af.
- Draag het systeem niet in een borstzak.

Andere medische apparatuur

Bij gebruik van andere, persoonlijke medische apparatuur dient een arts of de fabrikant van de apparatuur te worden geraadpleegd om te bepalen of de werking van het draadloze product storing kan veroorzaken in de medische apparatuur.

Overeenstemming met Europese SAR-limieten (Specific Absorption Rate)

DIT DRAADLOZE MODEL VOLDOET AAN DE OVERHEIDSVEREISTEN VOOR BLOOTSTELLING AAN RADIOGOLVEN WANNEER GEBRUIKT ZOALS AANGEGEVEN IN DEZE SECTIE

Dit GPS-navigatiesysteem is een radiozender en -ontvanger. Het navigatiesysteem is zodanig ontworpen en vervaardigd dat het niet de limieten overschrijdt voor blootstellingen aan RF-energie (radiofrequentie) die zijn opgesteld door de Raad van de Europese Unie.

De SAR-limiet die wordt aanbevolen door de Raad van de Europese Unie is gemiddeld 2,0 W/kg per 10 g weefsel voor het lichaam (gemiddeld 4,0 W/kg per 10 g weefsel voor de handen, polsen, enkels en voeten). Tests voor SAR worden uitgevoerd voor de standaardbedieningsposities die zijn gespecificeerd door de Raad van de Europese Unie, waarbij het navigatiesysteem op het hoogste gecertificeerde vermogen in alle geteste frequenties uitzendt.

Limieten voor stralingsblootstelling

Dit apparaat voldoet aan de vastgestelde limieten voor stralingsblootstelling in een ongecontroleerde omgeving. Om te voorkomen dat de radiofrequente straling de blootstellingslimieten overschrijdt, moeten personen bij normaal gebruik altijd minstens 20 cm afstand houden tot de antenne.

Certificeringen

Om de certificeringsinformatie van het product op je systeem te bekijken, doe je het volgende in de TomTom VIO-app:

Selecteer Instellingen in het hoofdmenu van de app.

Selecteer Systeem.

Selecteer Info.

Selecteer Certificaten.

Klantenservice (Duitsland, Oostenrijk, Zwitserland (DE))

Duitsland	0696 630 8012
Oostenrijk	08101 02 557
Zwitserland (DE)	08440 000 16

Dit document

Dit document is met de grootste zorg samengesteld. Het kan zijn dat door de continue productont-wikkeling bepaalde informatie niet meer helemaal actueel is. De informatie in dit document kan zonder voorafgaande kennisgeving worden gewijzigd.

TomTom aanvaardt geen aansprakelijkheid voor technische of redactionele fouten of omissies in dit document, noch voor incidentele schade of gevolgschade voortvloeiend uit de prestaties of het gebruik van dit document. Dit document bevat informatie die wordt beschermd door copyright. Niets uit dit document mag op welke wijze dan ook worden gefotokopieerd of gereproduceerd zonder voorafgaan-de schriftelijk toestemming van TomTom N.V.

Modelnamen

TomTom VIO: 4SP00

Meegeleverde accessoires

- USB-kabel
- Houder voor spiegelstang
- Stuurhouder
- Inbussleutel
- Beschermhoes

Kennisgevingen over copyright

© 2016 TomTom. Alle rechten voorbehouden. TomTom en het 'twee-handenlogo' zijn handelsmerken of geregistreerde handelsmerken van TomTom N.V. of een van haar dochterondernemingen. Ga naar tomtom.com/legal voor beperkte garantie en licentieovereenkomsten voor eindgebruikers die van toepassing zijn op dit product.

© 2016 TomTom. Alle rechten voorbehouden. Dit materiaal is eigendom van en onderhevig aan bescherming onder auteursrechten en/of databankenrechten en/of andere rechten voor intellectueel eigendom van TomTom of diens leveranciers. Het gebruik van dit materiaal is onderhevig aan de voorwaarden van een licentieovereenkomst. Onbevoegd kopiëren of publiceren van dit materiaal leidt tot strafrechtelijke en civielrechtelijke aansprakelijkheid.

De in dit product geïntegreerde software bevat software die auteursrechtelijk beschermd is onder de GPL. Een kopie van die licentie is te vinden in de sectie Licentie. De desbetreffende broncode is in zijn geheel bij ons verkrijgbaar gedurende een periode van drie jaar na onze laatste verzending van dit product. Voor meer informatie ga je naar tomtom.com/gpl of neem je contact op met je plaatselijke klantenservice van TomTom via tomtom.com/support. Op aanvraag kunnen we je een cd met de desbetreffende broncode sturen.

Bluetooth

Bluetooth™

Het Bluetooth®-woordmerk en de bijbehorende logo's zijn geregistreerde handelsmerken van Bluetooth SIG, Inc. en deze merken worden door TomTom onder licentie gebruikt. Andere handels-merken en handelsnamen zijn eigendom van hun respectieve eigenaren.

Made for iPhone

'Made for iPhone' wil zeggen dat een elektronische accessoire speciaal voor aansluiting op een iPhone is ontworpen en door de ontwikkelaar is gecertificeerd als in overeenstemming met de Ap-ple-prestatiestandaarden. Apple is niet verantwoordelijk voor de werking van dit apparaat of hetvoldoen daarvan aan veiligheidsregels en andere regelgeving. Het gebruik van deze accessoire met iPhone kan van invloed zijn op de draadloze prestaties.

Adenda

Avisos e informações de segurança importantes

Sistema de Posicionamento Global (GPS) e Sistema de Navegação Global por Satélite (GLONASS)

Os sistemas de Posicionamento Global (GPS) e de Navegação Global por Satélite (GLONASS) são sistemas baseados em satélites que transmitem informações de localização e de tempo para todos os locais do mundo. O GPS é mantido e controlado pelo Governo dos Estados Unidos da América, o qual é o exclusivo responsável pela sua disponibilidade e precisão. O GLONASS é mantido e controlado pelo Governo da Rússia, o qual é o exclusivo responsável pela sua disponibilidade e precisão. Quaisquer alterações na disponibilidade e precisão dos sistemas GPS e GLONASS, ou nas condições ambientais, poderão influenciar o funcionamento deste equipamento. A TomTom não assume qualquer responsabi-lidade pela disponibilidade e precisão dos sistemas GPS e GLONASS.

⚠

Distrações ao volante – Utilização de sistemas de áudio

Recomendamos que utilize as funcionalidades do TomTom VIO que requeiram um sistema de áudio (isto é, as instruções de voz passo a passo) apenas com um sistema de áudio Bluetooth® incorporado no capacete. Consulte sempre os requisitos legais e de segurança locais antes de selecionar um sistema de áudio para o equipamento. Os condutores são os únicos responsáveis por cumprir as regras do código da estrada aplicáveis e por evitar distrações enquanto conduzem. A TomTom não será responsável por sanções decorrentes do não cumprimento das disposições legislativas e regulamentares em questão.

Mensagens de segurança

Utilizar com precaução

A utilização de produtos TomTom não invalida a necessidade de conduzir com o devido cuidado e atenção.

O seu equipamento destina-se a servir como auxiliar de condução e não como um substituto de uma condução cuidadosa e atenta. Respeite sempre os sinais de trânsito e a legislação aplicável. As distrações ao volante podem ser extremamente perigosas. Não opere este equipamento de qualquer forma que possa desviar a atenção do condutor da estrada e criar uma condução perigosa. Quando possível, a TomTom recomenda utilizar os sistemas mãos-livres e parar completamente o veículo num local seguro para interagir com o equipamento.

Advertência para veículos comerciais/de grande porte

Se este produto não tiver um mapa para camiões instalado, então o produto destina-se à utilização exclusiva em motociclos, automóveis e veículos comerciais ligeiros, porque o produto não fornece os percursos adequados a veículos comerciais e de grande porte, autocarros ou roulottes e autocara-vanas. Se possuir um

veículo de um dos tipos mencionados acima, visite tomtom.com para encontrar um produto adequado com mapas que contenham restrições de peso e altura.

Aeronaves e hospitais

A utilização de equipamentos com antena é proibida na maioria das aeronaves, em muitos hospitais e em diversos outros locais. Não deve utilizar este equipamento nestes ambientes.

Mensagens de segurança

Leia e tome nota dos seguintes conselhos de segurança relevantes:

- Verifique regularmente a pressão dos pneus.
- Faça revisões ao seu veículo regularmente.
- A medicação pode afetar a sua capacidade de condução.
- Use sempre cintos de segurança, se disponíveis.
- Se beber, não conduza.
- A maioria dos acidentes acontece a menos de 5 km / 3 milhas de casa.
- Siga as normas da estrada.
- Utilize sempre os piscas.
- A cada 2 horas, faça um intervalo de pelo menos 10 minutos.
- Mantenha uma distância segura em relação ao veículo à sua frente.
- Antes de conduzir um motociclo ou uma scooter, coloque o seu capacete corretamente.
- Quando conduzir um motociclo ou uma scooter, use sempre equipamento e vestuário de proteção.
- Ao conduzir um motociclo ou uma scooter, reforce a atenção e conduza sempre de forma defensiva.

Classificação: CC 5 V, 1,2 A

Como a TomTom utiliza as suas informações

Pode obter informações sobre a utilização de dados pessoais em tomtom.com/privacy.

Bateria

Este produto utiliza uma bateria de iões de lítio.

Não coloque, não guarde nem deixe o seu produto em locais com temperatura elevada, perto de uma fonte de calor, num forno micro-ondas ou dentro de um recipiente pressurizado e não o exponha a temperaturas superiores a 140 °F/60 °C. O não cumprimento destas orientações poderá causar uma fuga de ácido, sobreaquecimento, explosão ou combustão da bateria e causar ferimentos e/ou danos. Não fure, não abra nem desmonte a bateria. Se a bateria tiver uma fuga e o utilizador entrar em contacto com os fluidos

derramados, deverá passar a área afetada do corpo por água corrente e procurar cuidados médicos de imediato. Por motivos de segurança e para prolongar a vida útil da bateria, remova o produto do veículo quando não estiver a conduzir e mantenha-o num local fresco e seco. O carregamento não é efetuado a temperaturas baixas (inferiores a 32 °F/0 °C) ou a tempera-turas altas (superiores a 113 °F/45°C).

Temperaturas: funcionamento normal: 32 °F/0 °C a 113 °F/45 °C; armazenamento de curta duração: -4 °F/-20 °C a 113 °F/45 °C; armazenamento de longa duração: -4 °F/-20 °C a 95 °F/35 °C.

Importante: antes de ligar o equipamento, permita que este se adapte ao intervalo de temperatura de funcionamento padrão durante, pelo menos, uma hora. Não utilize o equipamento fora deste intervalo de temperatura.

Cuidado: risco de explosão em caso de substituição da bateria por outra de tipo incorreto.

Não retire nem tente retirar a bateria. A sua substituição deve ser feita exclusivamente por um profissional habilitado. Se a bateria estiver a dar problemas, contacte com o Serviço de apoio ao cliente da TomTom.

A BATERIA INCLUÍDA NO PRODUTO TERÁ DE SER RECICLADA OU DESCARTADA CORRETAMENTE DE ACORDO COM A LEGISLAÇÃO E REGULAMENTAÇÃO LOCAL E SEMPRE SEPARADA DOS RESÍDUOS DOMÉSTICOS. DESTA FORMA, ESTARÁ A AJUDAR A PRESERVAR O AMBIENTE. UTILIZE O SEU EQUIPAMENTO TOMTOM APENAS COM O CABO DE ALIMENTAÇÃO DE CC (CARREGADOR DE ISQUEIRO/CABO DE BATERIA), O TRANSFORMADOR DE CA (CARREGADOR DOMÉSTICO), NUMA BASE APROVADA PARA O SEU EQUIPAMENTO OU COM O CABO USB FORNECIDO PARA LIGAR A UM COMPUTADOR PARA CARREGAMENTO DA BATERIA.

Se necessita de um carregador para o seu equipamento, utilize o carregador fornecido. Para substituir o seu carregador, vá a tomtom.com para obter informações sobre os carregadores aprovados para o seu equipamento.

O tempo útil de vida da bateria apresentado corresponde à vida máxima possível da bateria. A vida máxima de uma bateria será atingida apenas em condições atmosféricas específicas. O cálculo da vida máxima de uma bateria baseia-se num perfil médio de utilização.

Para obter sugestões sobre como ampliar a vida útil da bateria, consulte estas Perguntas frequentes: tomtom.com/batterytips.

Marcação CE

Este equipamento encontra-se em conformidade com os requisitos da marcação CE para utilização num ambiente residencial, comercial, veicular ou industrial ligeiro, satisfazendo todas as disposições aplicáveis

da legislação relevante na UE.

CE

Números de modelo: 4SP00

Diretiva ETRT

A TomTom vem por este meio declarar que os equipamentos de navegação pessoal TomTom estão em conformidade com os requisitos fundamentais e outras cláusulas relevantes da Diretiva da UE 1999/5/CE. A declaração de conformidade está disponível em: tomtom.com/legal.

Diretiva REEE

O símbolo de contentor do lixo, apresentado no produto ou na respetiva embalagem, indica que o produto não deve ser tratado como resíduo doméstico. Em linha com a Diretiva 2012/19/UE da UE para resíduos de equipamentos elétricos e eletrónicos (REEE), este produto elétrico não deve ser eliminado da mesma forma que os resíduos municipais não separados. No final da vida do produto, entregue-o no ponto de venda ou nos pontos próprios de recolha municipal para ser reciclado. Desta forma, estará a ajudar a preservar o ambiente.

Logótipo Triman

Estimuladores cardíacos (pacemakers)

Os fabricantes de estimuladores cardíacos (pacemakers) recomendam que se mantenha uma distância de, pelo menos, 15 cm/6 polegadas entre o equipamento portátil sem fios e o estimulador cardíaco (pacemaker), de modo a evitar possíveis interferências. Estas recomendações estão em consonância com estudos independentes e recomendações da Wireless Technology Research.

Orientações para utilizadores de estimuladores cardíacos (pacemakers)

- Mantenha SEMPRE o equipamento a uma distância superior a 15 cm/6 polegadas do estimula-dor cardíaco (pacemaker).
- Não transporte o equipamento no bolso da camisa.

Outros equipamentos médicos

Consulte o seu médico ou o fabricante do equipamento médico para determinar se a utilização do produto sem fios poderá interferir com o equipamento médico.

Conformidade com a Taxa de Absorção Específica (SAR) da UE

ESTE MODELO DE EQUIPAMENTO SEM FIOS CUMPRE OS REQUISITOS DO GOVERNO AO NÍVEL DA EXPOSIÇÃO ÀS ONDAS DE RÁDIO QUANDO UTILIZADO DE ACORDO COM AS INSTRUÇÕES INDICADAS NESTA SECÇÃO

Este sistema de navegação GPS é um transmissor e recetor de rádio. Foi concebido e fabricado para não exceder os limites de emissão de exposição a energia de radiofrequência (RF) definidos pelo Conselho da União Europeia.

O limite de SAR recomendado pelo Conselho da União Europeia é de 2 W/kg em média por 10 g de tecido para o corpo (4 W/kg em média por 10 gramas de tecido para as extremidades - mãos, pulsos, tornozelos e pés). Os testes de SAR são executados utilizando posições de funcionamento normal especificadas pela UE com o equipamento a transmitir ao seu mais alto nível de potência certificada em todas as bandas de frequência testadas.

Limites de exposição

Este equipamento encontra-se em conformidade com os limites de exposição a radiações especificados para um ambiente não controlado. Para evitar a possibilidade de exceder os limites de exposição a radiações de radiofrequência, a proximidade de qualquer ser humano em relação à antena não deverá ser inferior a 20 cm durante a utilização normal do equipamento.

Certificações

Para ver as informações relevantes de certificação de produtos para o seu equipamento, faça o seguinte na app TomTom VIO:

Selecione Definições no Menu principal da app.

Selecione Sistema.

Selecione Acerca de.

Selecione Certificações.

Apoio ao cliente (Alemanha, Áustria, Suíça [parte alemã])

Alemanha	0696 630 8012
Áustria	08101 02 557
Suíça (parte alemã)	08440 000 16

Este documento

Foi empregue um grande cuidado na preparação deste documento. No entanto, o desenvolvimento contínuo dos produtos poderá significar que algumas informações estejam ligeiramente desatualiza-das. As informações incluídas neste documento estão sujeitas a alteração sem aviso prévio.

A TomTom não se responsabiliza por erros técnicos ou editoriais, nem por quaisquer omissões contidas neste documento, bem como por quaisquer danos acidentais ou consequentes resultantes do desempenho ou da utilização deste documento. Este documento contém informações protegidas por direitos de autor. Nenhuma parte deste documento poderá ser fotocopiada ou reproduzida, seja de que forma for, sem a autorização prévia por escrito da TomTom N.V.

Nomes dos modelos

TomTom VIO: 4SP00

Acessórios fornecidos com este equipamento

- Cabo USB
- Suporte para barra do espelho
- Suporte para guiador
- Chave sextavada
- Capa protetora

Avisos de Copyright

© 2016 TomTom. Todos os direitos reservados. TomTom e o logótipo das "duas mãos" são marcas comerciais ou marcas comerciais registadas da TomTom N.V. ou de uma das suas subsidiárias. Vá a tomtom.com/legal para consultar a garantia limitada e os contratos de licença do utilizador final aplicáveis a este produto.

© 2016 TomTom. Todos os direitos reservados. Este material tem proprietário e está sujeito a proteção dos direitos de autor e/ou proteção dos direitos da base de dados e/ou outros direitos de propriedade intelectual da TomTom ou dos seus fornecedores. A utilização deste material está sujeita aos termos do contrato de licença. Qualquer cópia não autorizada ou divulgação do material terá consequências penais e civis.

Este produto inclui software protegido por direitos de autor, licenciado nos termos da GPL. Está disponível uma cópia da referida licença para visualização na secção Licenças. Podemos fornecer-lhe o respetivo código-fonte completo durante um período de três anos a partir do último fornecimento deste produto. Para obter mais informações, vá a tomtom.com/gpl ou contacte a equipa de apoio ao cliente TomTom local através de tomtom.com/support. Mediante pedido, enviar-lhe-emos um CD com o respetivo código-fonte.

Bluetooth

A marca nominativa e os logótipos Bluetooth® são marcas comerciais registadas da Bluetooth SIG, Inc. e a utilização das mesmas por parte da TomTom realiza-se com licença. As restantes marcas e designações comerciais pertencem aos respetivos proprietários.

Made for iPhone

"Made for iPhone" significa que um acessório eletrónico foi concebido especificamente para iPhones e que foi certificado pelo programador de modo a cumprir as normas de desempenho da Apple. A Apple não se responsabiliza pelo funcionamento deste equipamento nem pela conformidade com as normas regulamentares e de segurança. Note que a utilização deste acessório com um iPhone pode afetar o desempenho sem fios.

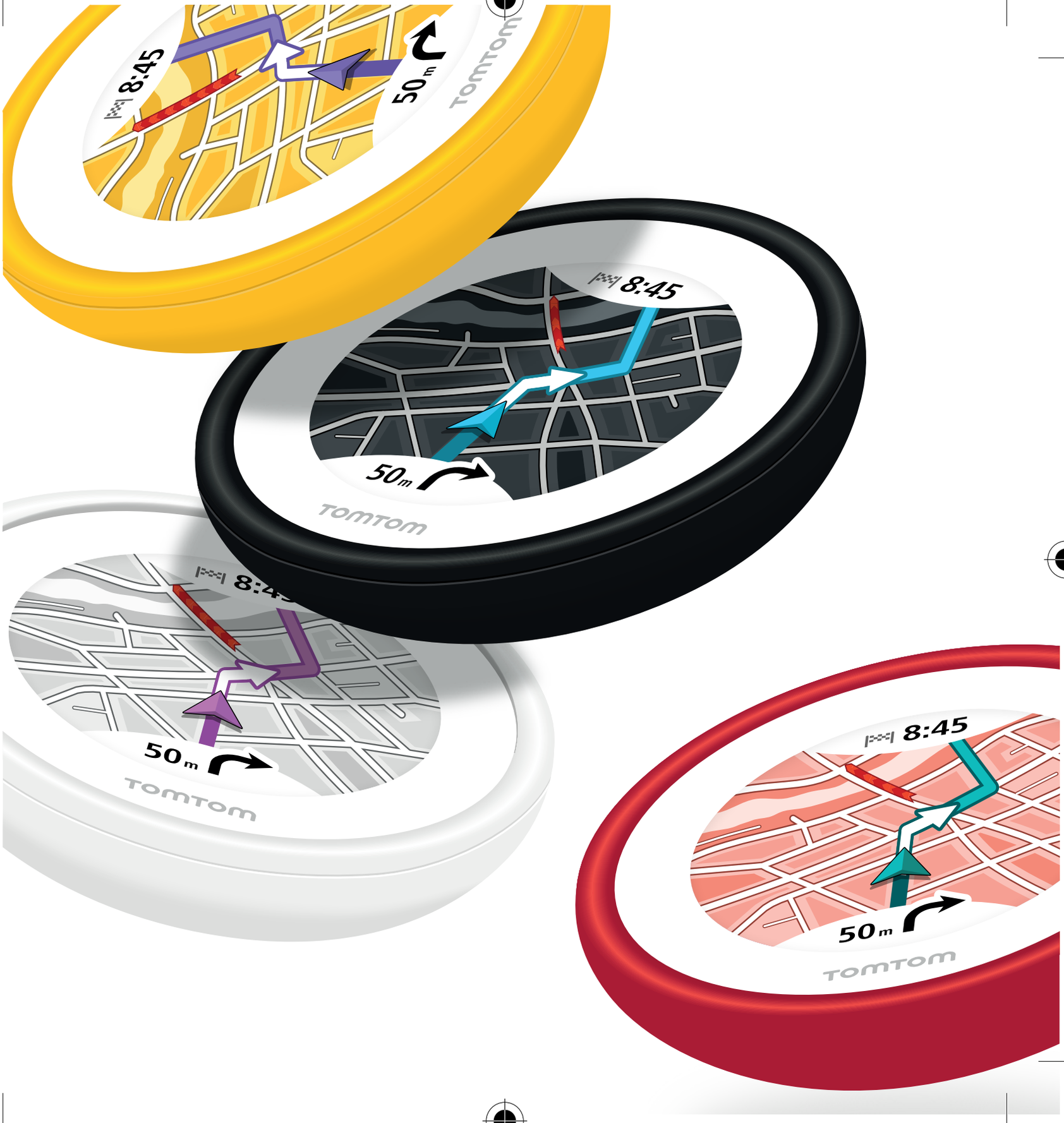
8:45
50m
TOMTOM
8:45
50m
TOMTOM
50m
TOMTOM
8:45
50m
TOMTOM

6SP0.001.01.2